תקן ישראלי
ת"י 1080
חלק 25

מכון התקנים הישראלי
THE STANDARDS INSTITUTION OF ISRAEL

איר תשנ"ד
מאי 1994

תקן זה מבוסס על התקן
של הארגון הבין-לאומי לתקינה
ISO 2382-25 משנת 1992

עיבוד נתונים אוטומטי - הגדרות מונחים: רשתות מקומיות (LAN)

Data processing - Vocabulary: Local area networks

מילות מפתח: עיבוד נתונים אוטומטי, רשת מקומית, מונחים, הגדרות.
Descriptors: automatic data processing, local network, terms, definitions.

מיון עשרוני:
681.3

הקדמה

מבנה הסדרה - תקן זה הוא העשרים וחמישה בסדרת תקנים, הדנים בהגדרות מונחים בעיבוד נתונים אוטומטי. סדרה זו מיועדת להביא לידי אחידות בהגדרות של מונחים מקצועיים ובתרגומם לעברית, והיא תכלול יותר מ-35 תקנים. כל תקן בסדרה הוא עיבוד של פרק מפרקי התקן של הארגון הבין-לאומי לתקינה ISO-2382.
תקן זה דן במונחים שבתחום רשתות תקשורת מקומיות (LAN).

אינדקס - בכל תקן שבסדרה נכללים שני אינדקסים:
אינדקס אחד לפי האלף-בית האנגלי ואינדקס אחד לפי האלף-בית העברי.

זיהוי המונחים - כל מונח בתקן מסומן בקוד בן 6 ספרות. זוג הספרות הראשון (משמאל) מציין את מספר הפרק בסדרה. זוג הספרות השני מציין את מספר הסעיף וזוג הספרות השלישי מציין את מספר הפריט. מספרים אלה זהים למספרים שבתקן הבין-לאומי.

תוספות והשמטות - בתקן זה כלולים מונחים נוספים, שאינם בתקן הבין-לאומי.
פריטים אלה צוינו במספרים 50, 51 וכן הלאה, והם נרשמו בסוף הסעיף המתאים.
מונחים מיושנים או מונחים אחרים שלא תורגמו, צוינו על-ידי שורת נקודות מתחת לקוד שלהם בנוסח העברי והובאו כלשונם בנוסח האנגלי. מונחים, שמשמעותם משתנה לפי ההקשר, לא הוגדרו וצוינו בשורת מקפים מתחת למונח.

סוגריים עגולים - מלה אחת או כמה מלים, הכתובות בתקן בסוגריים עגולים, מהוות חלק מהמונח המלא ומוסיפות לו יתר בהירות או מסבירות את אופן השימוש בו. כשהמונח משמש בהקשר מסוים, מושמטות מילים אלה.

סוגרים מזווים - סוגריים מזווים במונח או בהגדרתו, שבתוכם מלה אחת או כמה מלים, מעידים שההגדרה מתאימה לכמה מונחים, הנבדלים זה מזה רק במלה או במלים שבסוגריים המזווים.

כתיב מלא וכתיב חסר - המונחים הודפסו בתקן בכתיב חסר ומנוקד. בהגדרה הם כתובים בכתיב מלא. כל מונח הכתוב בכתיב חסר, מופיע באינדקס העברי פעמיים - פעם בכתיב מלא ופעם בכתיב חסר.

25.01 General 25.01 כללי

25.01.01
local area network
LAN (abb)

25.01.01
רֶשֶׁת תִּקְשֹׁרֶת מְקוֹמִית
רת"ם (ראשי תיבות)
רשת תקשורת מחשבים הממוקמת בחצרי המשתמש
באזור גאוגרפי מוגבל.
הערה: תקשורת פנימית ברשת תקשורת מקומית
אינה כפופה לתקנות חיצוניות, בעוד
שהתקשורת היוצאת מרשת תקשורת מקומית
עשויה להיות כפופה להן.

25.01.02
baseband LAN

25.01.02
רת"ם פַּס בָּסִיס
רשת תקשורת מקומית המעבירה נתונים
ספרתיים מקודדים בקצב איטי בגל נושא
לא מאופנן.
הערה: מקובל גם השימוש רת"ם קצר טווח.

25.01.03
broadband LAN

25.01.03
רת"ם רְחַב-פַּס
רשת תקשורת מקומית המכילה מספר אפיקים
והמעבירה נתונים מקודדים ומרובבים
בקצב מהיר בגל נושא מאופנן.
הערה: מקובל גם השימוש רת"ם רחב סרט.

25.01.04
LAN broadcast

25.01.04
שִׁדּוּר לַכֹּל ברת"ם
שידור מסגרת המיועדת לכל התחנות ברשת
תקשורת מקומית.

25.01.05
LAN multicast

25.01.05
שִׁדּוּר לְרַבִּים ברת"ם
שידור מסגרת המיועדת לקבוצה נבחרת של
תחנות ברשת תקשורת מקומית.

25.01.06 25.01.06
token אֲסִימוֹן
ברשת תקשורת מקומית, קבוצת סיביות מוגדרת המשמשת קוד הרשאה לתמסורת. האסימון מועבר לפי התור מתחנה לתחנה. התחנה המחזיקה באסימון היא השולטת הזמנית בתווך של התמסורת.
הערה: המידע מועבר ברשת מסגרת אחר מסגרת. חלק מהמסגרות מכילות רק אסימון בלא נתונים ומסגרות אחרות מכילות רק נתונים בלא אסימון.

25.01.07 25.01.07
token passing protocol פְּרוֹטוֹקוֹל הַעֲבָרַת אֲסִימוֹן
token passing procedure
ברשת תקשורת מקומית הפועלת בשיטת האסימון, אוסף הכללים הקובעים איך תחנה משיגה את האסימון, איך היא משתמשת בו ואיך היא מעבירה אותו הלאה.

25.01.08 25.01.08
carrier sense חִישַׁת גַל נוֹשֵׂא
ברשת תקשורת מקומית, פעילות נמשכת של תחנה כדי לגלות אם תחנה אחרת משדרת.

25.01.09 25.01.09
bus network רֶשֶׁת פַּס
רשת תקשורת מקומית שבה יש רק נתיב אחד בין כל שתי תחנות ושהנתונים המשודרים בה זמינים לכל התחנות המחוברות לאותה רשת.
הערה: רשת פס יכולה להיות רשת לינארית, רשת כוכב או רשת עץ.

25.01.10 25.01.10
repeater מְשַׁחְזֵר
ברשת תקשורת מקומית, התקן המגביר אותות והמחדש אותם כדי להרחיב את טווח השידור בין תחנות או כדי לקשר בין שני קטעים.
הערה: ראה ציור 1.

25.01.11 | 25.01.11
LAN server | שָׂרַת רת"ם

תחנה המספקת שירותים מסוימים לתחנות אחרות ברשת תקשורת מקומית.

דוגמה: שרת קבצים, שרת הדפסות ושרת דואר.

25.01.12 | 25.01.12
bridge | גֶּשֶׁר

יחידה תפקודית המקשרת בין שתי רשתות תקשורת מקומיות המשתמשות באותו פרוטוקול בקרת מיקשר לוגי אלא שהן יכולות להשתמש בפרוטוקולים שונים לבקרת גישה לתווך של תמסורת.

הערה: ראה ציור 1.

25.01.13 | 25.01.13
LAN gateway | שַׁעַר רת"ם

יחידה תפקודית המקשרת בין רשת תקשורת מקומית לבין רשת אחרת המשתמשת בפרוטוקולים שונים.

הערות:

1. הרשת האחרת יכולה להיות רשת תקשורת מקומית, רשת נתונים ציבורית או סוג אחר של רשת.
2. ראה ציור 1.
3. ראה פריט 18.03.15.

25.01.14 | 25.01.14
LAN individual address | מַעַן פְּרָטִי ברת"ם

מען ייחודי המזהה תחנה מסוימת ברשת תקשורת מקומית.

25.01.15 | 25.01.15
LAN group address | מַעַן קְבוּצָתִי ברת"ם

מען ייחודי המזהה קבוצת תחנות ברשת תקשורת מקומית.

25.01.16 | 25.01.16
LAN multicast address | מַעַן שִׁדּוּר לְרַבִּים ברת"ם

מען קבוצתי ברת"ם המזהה קבוצה נבחרת של תחנות ברשת תקשורת מקומית.

25.01.17	25.01.17
LAN broadcast adress	מַעַן שִׁדּוּר לַכֹּל ברת"ם
	מען קבוצתי ברת"ם המזהה את כל התחנות ברשת תקשורת מקומית.
25.01.18	25.01.18
address administration	נִהוּל מְעָנִים
	הקצאת מענים ברת"ם על בסיס מקומי או על בסיס אוניברסלי.
25.01.19	25.01.19
local address administration	נִהוּל מְעָנִים עַל בָּסִיס מְקוֹמִי
	ניהול מענים שבמסגרתו כל המענים הפרטיים ברת"ם הם ייחודיים באותה רשת תקשורת מקומית.
25.01.20	25.01.20
universal address administration	נִהוּל מְעָנִים עַל בָּסִיס אוּנִיבֶּרְסָלִי
global address administration	ניהול מענים שבמסגרתו כל המענים הפרטיים ברת"ם הם ייחודיים בעולם: באותה רשת תקשורת מקומית וברשתות אחרות של תקשורת מקומית.
25.01.21	25.01.21
null address	מַעַן רֵיק
	מען שאינו שייך לשום תחנה.
	הערה: מען ריק עשוי לשמש לתחזוקה.
25.01.22	25.01.22
medium access control	בַּקָּרַת גִּישָׁה לְתָוֶךְ
MAC (abb)	טכניקה המשמשת לקביעת סדר התחנות שישלטו שליטה זמנית בתווך של תמסורת.
25.01.23	25.01.23
trunk	עוֹרֵק
trunk cable	כֶּבֶל עוֹרְקִי
	כבל המחבר צמדני עורק למטרות תקשורת בין תחנות.
	הערה: ראה ציור 2.

25.01.24
trunk coupling unit
trunk connecting unit
TCU (abb)

25.01.24
צַמְדַן עוֹרֶק
התקן פיסי המחבר את התחנה לכבל עורקי תוך שימוש בכבל סעף.
הערות:
1. כשמשתמשים בצמדן עורק אפשר להוסיף את התחנה לרשת ואפשר לעקוף את התחנה.
2. ראה ציור 2.

25.01.25
drop cable

25.01.25
כֵּבֶל סַעַף
כבל המחבר תחנה לצמדן עורק.
הערה: ראה ציור 2.

25.01.26
abort sequence

25.01.26
קוֹד נְטִישָׁה
דגם סיביות מוגדר העשוי להופיע במקום כלשהו ברצף הסיביות המשודר, ומשמש לקטיעה של שידור מסגרת.

25.01.27
medium interface connector
MIC (abb)

25.01.27
מַחְבֵּר תָּוֶךְ
ברשת תקשורת מקומית, המחבר המשמש לצימוד תחנה לצמדן עורק, לעורק או לכבל סעף.
הערה: ראה ציור 2.

25.01.28
medium attachment unit
MAU (abb)

25.01.28
צַמְדַן תָּוֶךְ
בתחנה ברשת תקשורת מקומית, התקן המשמש לצימוד קצוון נתונים לתווך של תמסורת.
הערה: ראה ציורים 2 ו-3.

25.01.29
medium dependent interface
MDI (abb)

25.01.29
מִשָּׁק תְּלוּי-תָּוֶךְ
בתחנה ברשת תקשורת מקומית, המישק המכני והאלקטרוני בין תווך של תמסורת לבין צמדן תווך.
הערה: ראה ציורים 2 ו-3.

25.01.30
attachment unit interface
AUI (abb)

25.01.30
מִשֵּׁק צַמְדָן
בתחנה ברשת תקשורת מקומית, המישק בין צמדן
תווך לבין קצוון נתונים.
הערה: ראה ציורים 2 ו-3.

25.02 Carrier sense multiple network access

25.02 רשת חישת גל נושא רבת-גישות

25.02.01
carrier sense multiple access with collision detection network
CSMA/CD network (abb)

25.02.01
רֶשֶׁת חִישַׁת גַּל נוֹשֵׂא רַבַּת-גִּישׁוֹת
עִם גִּלּוּי הִתְנַגְּשׁוּיוֹת
רֶשֶׁת CSMA/CD
רשת פס שבה פרוטוקול בקרת הגישה
לתווך דורש חישת גל נושא, ומצבים
חריגים בה הנגרמים בשל התנגשות
נפתרים על ידי שידור מחדש.

25.02.02
carrier sense multiple access with collision avoidance network
CSMA/CA network (abb)

25.02.02
רֶשֶׁת חִישַׁת גַּל נוֹשֵׂא רַבַּת-גִּישׁוֹת עִם
הִמָּנְעוּת מֵהִתְנַגְּשׁוּיוֹת
רֶשֶׁת CSMA/CA
רשת פס שבה פרוטוקול בקרת הגישה לתווך
דורש חישת גל נושא, ושבה תחנה ברשת פותחת
תמיד את שידוריה בשליחת אות חסם. אם אין
התנגשות עם אותות חסם של תחנות אחרות,
מתחילה התחנה לשדר נתונים. אם יש התנגשות,
מפסיקה התחנה לשדר ומנסה שוב אחר כך.

25.02.03
contention

25.02.03
הִתְמוֹדְדוּת
ברשת תקשורת מקומית, מצב שבו פרוטוקול
בקרת הגישה לתווך מאפשר למספר תחנות להתחיל
בשידור בו-זמנית תוך הסתכנות בהתנגשות.
הערה: ראה פריט 09.06.20.

25.02.04
collision

25.02.04
הִתְנַגְּשׁוּת
מצב הנובע משידור בו-זמני של מספר תחנות בתוך של תמסורת.

25.02.05
jam signal

25.02.05
אוֹת חֶסֶם
האות המשודר על-ידי תחנה כדי ליידע תחנות אחרות שאסור להן לשדר.
הערות:
1. ברשתות CSMA/CD מציין אות החסם שקרתה התנגשות.
2. ברשתות CSMA/CA מציין אות החסם שהתחנה השולחת מתכוונת לשדר.
3. ראה פריטים 25.02.01, 25.02.02.

25.02.06
collision enforcement

25.02.06
הַתְרָעַת הִתְנַגְּשׁוּת
ברשת CSMA/CD שידור אות חסם על-ידי תחנה שגילתה התנגשות, כדי להבטיח שתחנות הרשת יהיו מודעות להתנגשות שקרתה.
הערה: ראה פריט 25.02.01.

25.02.07
truncated binary exponential backoff

25.02.07
הַשְׁהָיָה בִּינָארִית מַעֲרִיכִית קְטוּמָה
ברשת CSMA/CD, האלגוריתם המשמש לתיזמון שידור מחדש לאחר התנגשות.
השידור מחדש מושהה למשך זמן, המחושב לפי זמן הפלח ומספר הניסיונות לשדר מחדש.
הערה: ראה פריטים 25.02.11, 25.02.01.

25.02.08
jabber

25.02.08
בְּרְבּוּר
שידור על-ידי תחנה מעבר לזמן המוקצה לה על-ידי הפרוטוקול.

25.02.09
jabber control

25.02.09
בַּקָּרַת בְּרְבּוּר
ברשת תקשורת מקומית, הכושר של צמדן תווך להפסיק אוטומטית בירבור מתמשך.

25.02.10
deference

25.02.10
הַמְתָּנָה
תהליך שבו תחנה משהה את שידוריה כאשר תווך של תמסורת תפוס, כדי להימנע מהתנגשות.

25.02.11
slot time (in a CSMA/CD network)

25.02.11
זְמַן פֶּלַח (ברשת CSMA/CD)
יחידת זמן תלוית-יישום, המשמשת במקרה התנגשות לחישוב משך הזמן שלאחריו רשאיות התחנות לנסות לשדר מחדש.
הערה: ראה פריטים 25.02.07, 25.02.01.

25.02.12
round-trip propagation time

25.02.12
זְמַן סִבֵּב
הזמן הדרוש לסיבית למעבר הלוך-חזור בין שתי התחנות המרוחקות ביותר ברשת פס.
הערה: ברשת חישת גל נושא, כל מסגרת צריכה להיות ארוכה דיה כדי שהתנגשות או אות חסם יתגלו על ידי התחנה המשדרת בעת שידור המסגרת, שאורכה המינימלי נקבע על-ידי זמן הסבב.
הערה: ראה פריט 25.04.03.

25.02.50
CSMA-carrier sense multiple access (abb)

25.02.50
חִישַׁת גַּל נוֹשֵׂא רַבַּת גִּישׁוֹת
הערה: ראה פריטים 25.02.01, 25.02.02.

25.02.51
CD-collision detection (abb)

25.02.51
גִּלּוּי הִתְנַגְּשׁוּת
הערה: ראה פריט 25.02.01.

25.02.52
CA-collision avoidance (abb)

25.02.52
הִמָּנְעוּת מֵהִתְנַגְּשׁוּת
הערה: ראה פריט 25.02.02.

25.03 Token-bus — 25.03 פס אסימון

25.03.01
token-bus network

25.03.01
רֶשֶׁת פַּס אֲסִימוֹן
רשת פס שמשתמשים בה בפרוטוקול העברת אסימון.

25.03.02
מוֹקֵד
ברת"ם רחב-פס, התקן הקולט אותות מכל תחנה ברשת ומשדרם מחדש לשאר תחנות הרשת.
הערה: השידור מחדש עשוי להתבצע בתדרים מוזזים של הגל הנושא.

25.03.02
headend

25.03.03
אֶפִיק רת"ם הָלוֹךְ
ברת"ם רחב-פס, האפיק המוקצה לשידור נתונים מהמוקד לתחנות.

25.03.03
forward LAN channel

25.03.04
אֶפִיק רת"ם חָזוֹר
ברת"ם רחב-פס, האפיק המוקצה לשידור נתונים מהתחנות למוקד.

25.03.04
backward LAN channel
reverse LAN channel

25.03.05
הַפָּצָה
ברשת תקשורת מקומית, תמסורת נתונים מהמוקד לתחנות.

25.03.05
downlink

25.03.06
קִנּוּס
ברשת תקשורת מקומית, תמסורת נתונים מהתחנות למוקד.

25.03.06
uplink

25.03.07
רת"ם רְחַב-פַּס חַד-כֵּבְלִי
ברת"ם רחב-פס משמש אותו כבל לצורכי אפיק רת"ם הלוך ואפיק רת"ם חזור.

25.03.07
single-cable broadband LAN

25.03.08
רת"ם רְחַב-פַּס דּוּ-כֵּבְלִי
ברת"ם רחב-פס משמשים כבלים נפרדים לצורכי אפיק רת"ם הלוך ואפיק רת"ם חזור.

25.03.08
dual-cable broadband LAN

25.03.09
טַבַּעַת לוֹגִית
ברשת פס אסימון, העברת האסימון בין תחנות הרשת באופן המדמה את העברת הבקרה ברשת טבעת אסימון.
הערה: ראה ציור 4.

25.03.09
logical ring

25.03.10
אוֹת פֶּרֶץ רַעַשׁ
ברשת פס אסימון או ברשת טבעת אסימון, אות המציין שישנה פעילות בתווך של תמסורת שלא יצרה מסגרת תקפה.

25.03.10
noise burst signal

25.03.11
אוֹת שֶׁקֶט
ברשת פס אסימון, אות המציין שתווך של תמסורת אינו פעיל.

25.03.11
bus-quiet signal

25.03.12
מִסְגֶּרֶת בַּקָּרָה
מסגרת המשודרת על ידי שכבה או תת-שכבה במערכת אחת לישות עמית באותה שכבה או באותה תת-שכבה במערכת אחרת. המסגרת אינה מועברת לשכבות או לתת-שכבות גבוהות יותר.
דוגמה: מסגרת של בקרת גישה לתווך.

25.03.12
control frame

25.03.13
חַלּוֹן תְּגוּבָה
ברשת פס אסימון, זמן מבוקר השווה לזמן פלח אחד, שבמהלכו תחנה ששידרה מסגרת בקרת גישה לתווך, עוצרת ומקשיבה לתגובה.

25.03.13
response time window
response window

25.03.14
זְמַן נְתִיב תְּמְסוֹרֶת
הזמן הדרוש לסיבית לעבור בין שתי התחנות המרוחקות ביותר ברשת פס.

25.03.14
transmission path delay
one-way propagation time

25.03.15
זְמַן פֶּלַח (ברשת פס אסימון)
הזמן המקסימלי שבו תחנה חייבת לחכות לתגובה מתחנה אחרת.

25.03.15
slot time (in a token-bus network)

25.04 רשתות טבעת 25.04 Ring networks

25.04.01
רֶשֶׁת טַבַּעַת אֲסִימוֹן
רשת טבעת המאפשרת תמסורת נתונים חד-כיוונית בין תחנות, תוך שימוש בפרוטוקול העברת אסימון, כך שהנתונים המשודרים חוזרים לתחנת המקור.
25.04.01
token-ring network

25.04.02
רֶשֶׁת טַבַּעַת מְפֻלַּחַת
רשת טבעת המאפשרת תמסורת נתונים חד-כיוונית בין תחנות, תוך העברת נתונים בפלחי זמן מוגדרים מראש בזרם התמסורת, באותו תווך של תמסורת, כך שהנתונים המשודרים חוזרים לתחנת המקור.
25.04.02
slotted-ring network

25.04.03
זְמַן הַקָּפַת טַבַּעַת
ברשת טבעת, הזמן הדרוש לאות להקיף את הטבעת פעם אחת.
הערה: זמן הקפת טבעת כולל את שהי העברת האות דרך תווך הטבעת לרבות השהי בכבלי הסעף, בתוספת סכום זמני השהי של ההעברה דרך כל תחנה המחוברת לרשת טבעת אסימון. זמן הקפת הטבעת קשור בין היתר לקצב תמסורת הנתונים.
הערה: ראה פריט 25.02.12.
25.04.03
ring latency

25.04.04
רֶשֶׁת טַבַּעַת פּוֹכָב
רשת טבעת עם תמסורת חד-כיוונית הבנויה בתצורת כוכב שבה מספר תחנות מקובצות ומחוברות לרשת על-ידי צמדני עורק.
הערה: תצורה זו מאפשרת חיבור וניתוק של תחנות בלא להפריע לפעילות הרשת.
25.04.04
star/ring network

25.04.05
beaconing station

25.04.05
מַשּׁוּאָה
תחנה ברשת טבעת המדווחת לתחנות שכנות על כשל חמור.

25.04.06
access control field

25.04.06
שְׂדֵה בַּקָּרַת גִּישָׁה
דגם סיביות המבחין בין מסגרת לאסימון, מציין את התחנות שיכולות לעשות שימוש באסימון, מציין מתי צריכה המסגרת להתבטל ומאפשר לתחנות לבקש את האסימון הבא.

25.04.07
fill

25.04.07
מִלּוּי
ברשת טבעת אסימון, דגם סיביות מסוים שתחנה משדרת לפני או אחרי מסגרות או אסימונים או קודים של נטישה, כדי להימנע ממצב שיתפרש בטעות כמצב שידור לא פעיל או לא מוגדר.

25.04.08
neighbor notification

25.04.08
יְדוּעַ תַּחֲנוֹת שְׁכֵנוֹת
ברשת טבעת אסימון, התהליך שלפיו כל תחנה מזהה את התחנה הפעילה הבאה, כדי שתוכל להודיע לה על מקרה של כשל חמור. כך תועבר ההודעה לכל התחנות המושפעות על ידי הכשל.

25.04.09
stripping

25.04.09
הַסָּרָה
פעולה שעושה תחנת מקור כדי להסיר את המסגרות שלה מהרשת בגמר הקפה מוצלחת בטבעת (ראה 25.04.03).

25.05 Protocols and architecture

25.05 פרוטוקולים וארכיטקטורה

25.05.01
logical link control protocol
LLC protocol (abb)

25.05.01
פְּרוֹטוֹקוֹל בַּקָּרַת מִקְשָׁר לוֹגִי
ברשת תקשורת מקומית, הפרוטוקול השולט בהעברת מסגרות בין תחנות בלא תלות באופן השיתוף בתווך של תמסורת.

25.05.02
medium access control protocol
MAC protocol (abb)

25.05.02
פְּרוֹטוֹקוֹל בַּקָּרַת גִּישָׁה לְתָוֶךְ
ברשת תקשורת מקומית, הפרוטוקול השולט בגישה לתווך של תמסורת ומתחשב בהיבטים הטופולוגיים של הרשת, כדי לאפשר העברת נתונים בין תחנות.

25.05.03
logical link control sublayer
LLC sublayer (abb)

25.05.03
תַּת-שְׁכְבָה לְבַקָּרַת מְקָשָׁר לוֹגִי
ברשת תקשורת מקומית, חלק של שכבת מיקשר נתונים התומך בתפקודי מיקשר נתונים שאינם תלויי-תווך.
הערה: ראה ציור 3.

25.05.04
medium access control sublayer
MAC sublayer (abb)

25.05.04
תַּת-שְׁכְבָה לְבַקָּרַת גִּישָׁה לְתָוֶךְ
ברשת תקשורת מקומית, חלק של שכבת מיקשר נתונים המפעיל את בקרת הגישה לתווך והתומך בתפקודים תלויי-טופולוגיה.
הערה: ראה ציור 3.

25.05.05
physical signaling sublayer

25.05.05
תַּת-שְׁכְבָה לְאִתּוּת פִּיסִי
ברשת תקשורת מקומית, חלק של השכבה הפיסית הנושק לתת-שכבה לבקרת גישה לתווך, המבצע קידוד, שידור, קבלה ופיענוח של סיביות ועושה פעילויות התנתקות מהרשת לפי בחירה.

25.05.06
physical medium attachment sublayer
PMA sublayer (abb)

25.05.06
תַּת-שְׁכְבָה לְצִמּוּד תָּוֶךְ פִּיסִי
ברשת תקשורת מקומית, חלק של השכבה הפיסית הממומש על-ידי מכלל המעגלים האלקטרוניים של צמדן התווך.
הערה: ראה ציור 3.

25.05.07

בַּקָּרַת מִקְשָׁר לוֹגִי מִטְפּוּס 1

תמסורת בלא חיבור ובלא אישור, בתוך תת-השכבה לבקרת מיקשר לוגי.

25.05.07

logical link control type 1

LLC type 1 (abb)

25.05.08

בַּקָּרַת מִקְשָׁר לוֹגִי מִטְפּוּס 2

תמסורת בחיבור בתוך תת-השכבה לבקרת מיקשר לוגי.

25.05.08

logical link control type 2

LLC type 2 (abb)

25.05.09

בַּקָּרַת מִקְשָׁר לוֹגִי מִטְפּוּס 3

תמסורת בלא חיבור, וגם עם אישור, בתוך תת-השכבה לבקרת מיקשר לוגי.

25.05.09

logical link control type 3

LLC type 3 (abb)

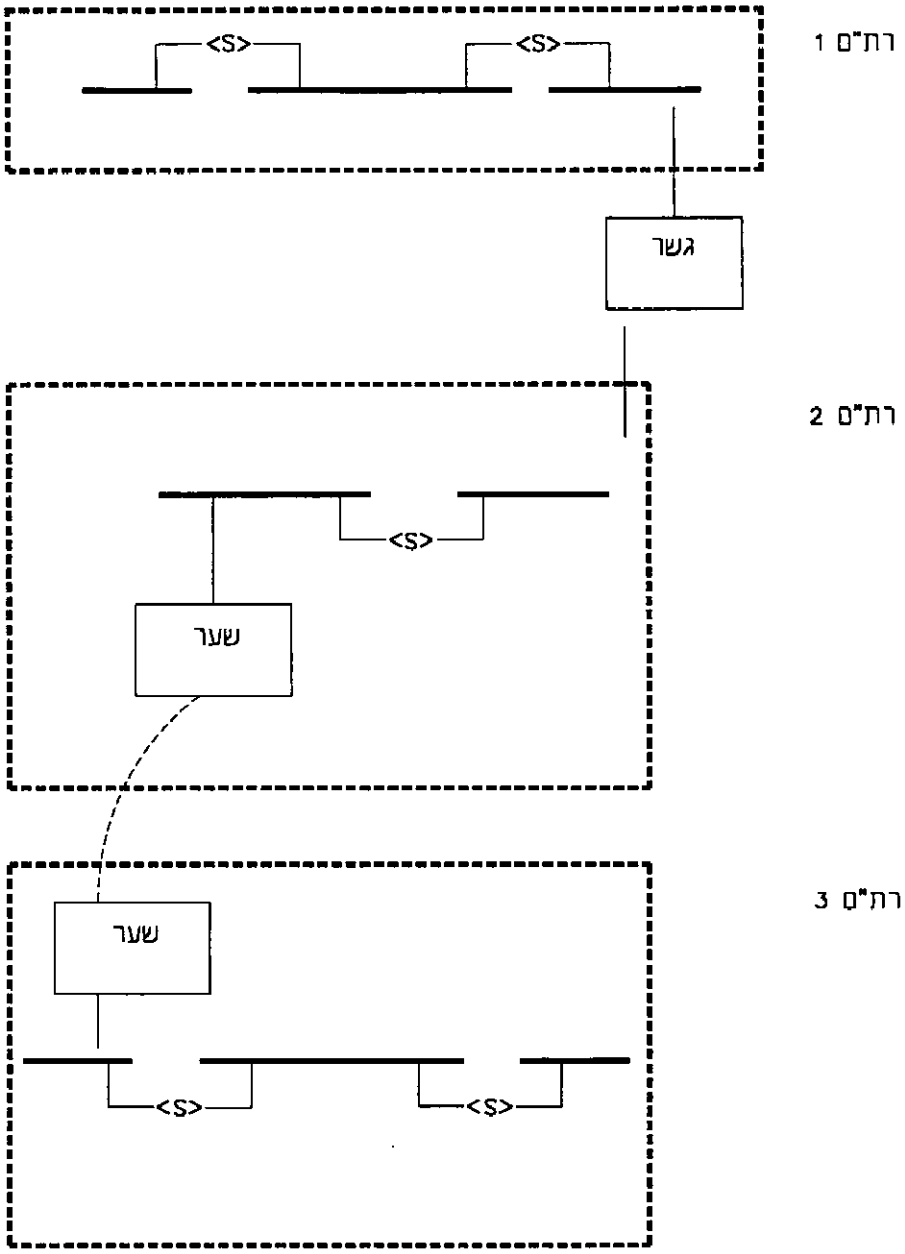

<S> = משחזר

3 תחנות תקשורת מקומית: רת"ם 1, רת"ם 2 ורת"ם 3
לרת"ם 1 ולרת"ם 2 יש פרוטוקול אחד לבקרת מיקשר לוגי
לרת"ם 2 ולרת"ם 3 יש פרוטוקולים שונים לבקרת מיקשר לוגי

<u>ציור 1 - דוגמות לחיברור רשתות תקשורת מקומית</u>

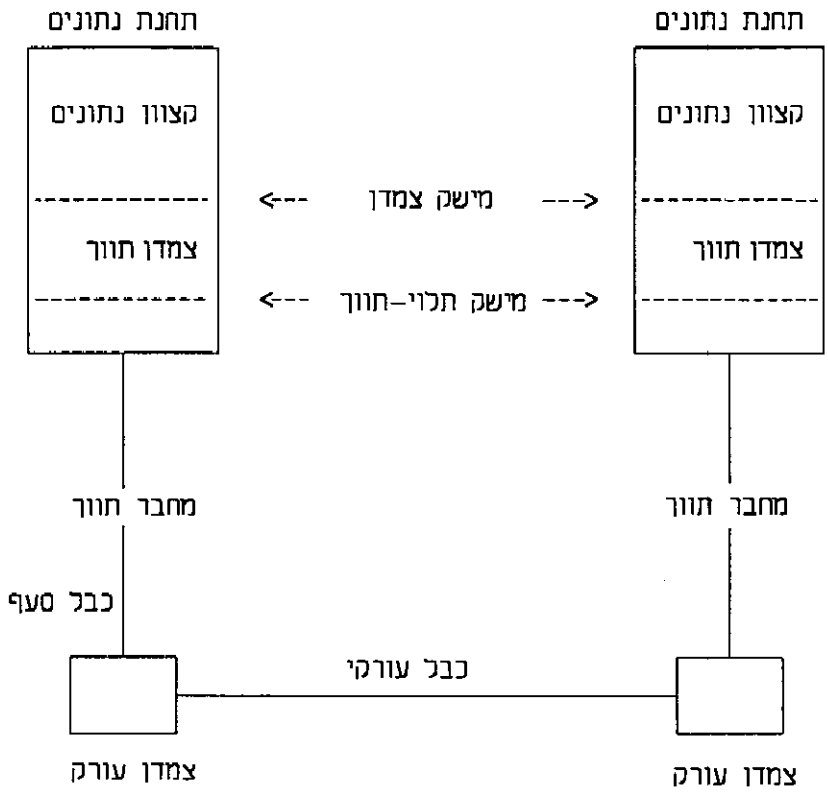

<u>התקנים</u>

קצוון נתונים

צמדן תווך

מחבר תווך

צמדן עורק

<u>מישקים</u>

מישק צמדן

מישק תלוי-תווך

<u>ציור 2 - חיברור של תחנות נתונים על-ידי כבל עורקי</u>

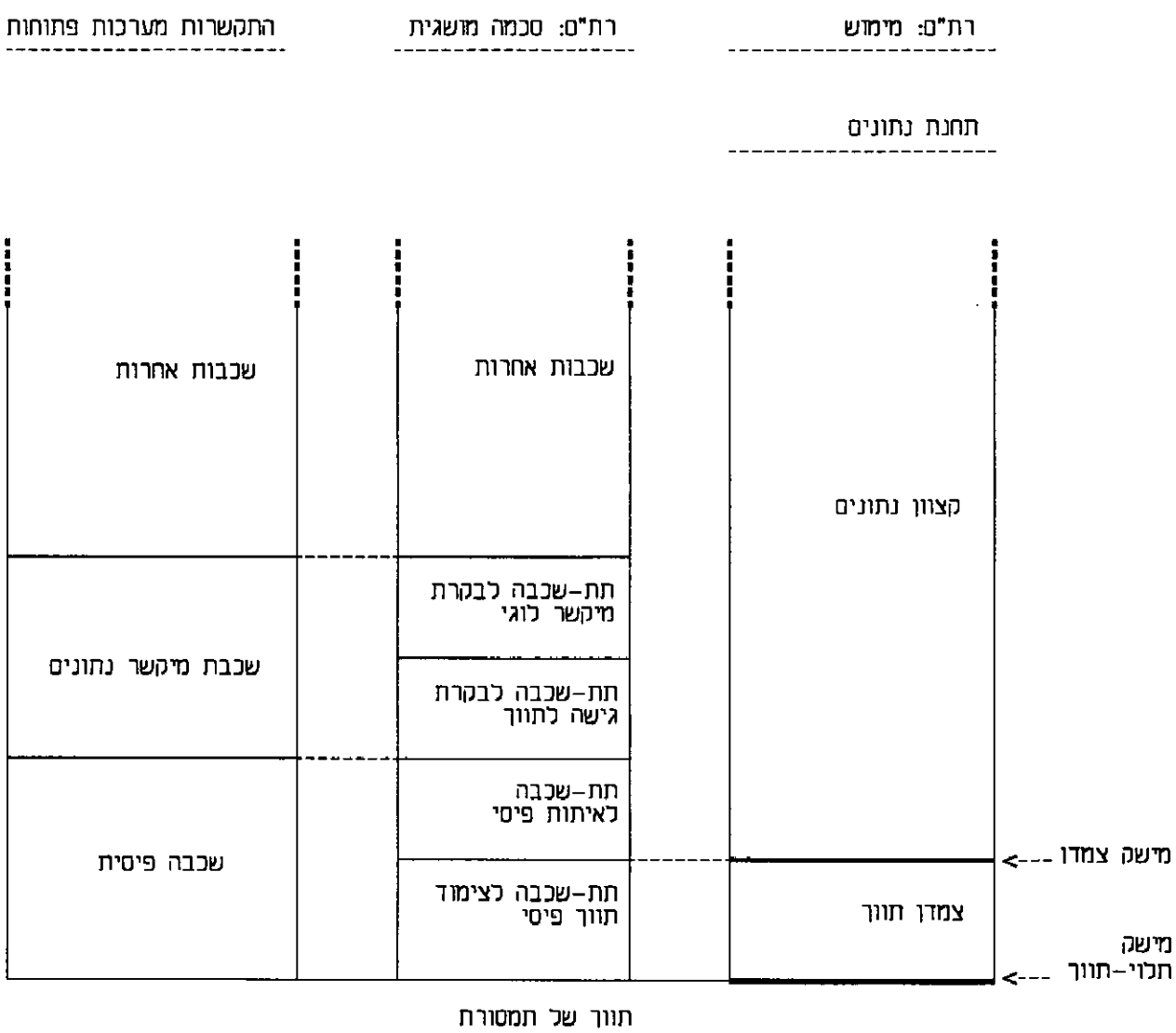

תת-שכבות

בקרת מיקשר לוגי

בקרת גישה לתווך

איתות פיסי

צימוד תווך פיסי

התקנים

קצוון

צמדן תווך

מישקים

מישק צמדן

מישק תלוי-תווך

ציור 3 - שכבות ותת-שכבות ברשת תקשורת מקומית

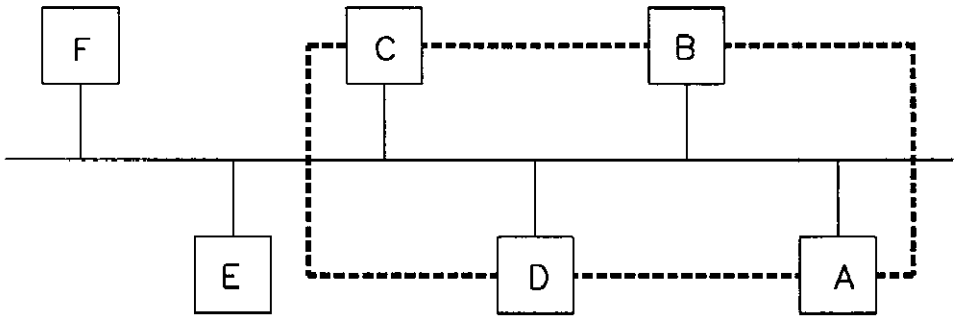

<u>ציור 4 - טבעת לוגית על פס פיסי</u>

<u>הערה</u>: תחנות E, F יכולות לקלוט מסגרות ואינן יכולות לשדר מסגרות, מפני שלעולם לא יקבלו אסימונים.

אינדקס לפי א"ב

- א -

אוניברסלי	ניהול מענים על בסיס אוניברסלי	25.01.20 UNIVERSAL ADDRESS ADMINISTRATION
	ניהול מענים על בסיס אוניברסלי	25.01.20 GLOBAL ADDRESS ADMINISTRATION
	נהול מענים על בסיס אוניברסלי	25.01.20 GLOBAL ADDRESS ADMINISTRATION
אות	אות חסם	25.02.05 JAM SIGNAL
	אות פרץ רעש	25.03.10 NOISE BURST SIGNAL
	אות שקט	25.03.11 BUS-QUIET SIGNAL
אסימון	אסימון	25.01.06 TOKEN
	פרוטוקול העברת אסימון	25.01.07 TOKEN PASSING PROTOCOL
	פרוטוקול העברת אסימון	25.01.07 TOKEN PASSING PROCEDURE
	רשת טבעת אסימון	25.04.01 TOKEN-RING NETWORK
	רשת פס אסימון	25.03.01 TOKEN-BUS NETWORK
אפיק	אפיק רת"ם הלוך	25.03.03 FORWARD LAN CHANNEL
	אפיק רת"ם חזור	25.03.04 BACKWARD LAN CHANNEL
	אפיק רת"ם חזור	25.03.04 REVERSE LAN CHANNEL

- ב -

בינארית	השהיה בינארית מעריכית קטומה	25.02.07 TRUNCATED BINARY EXPONENTIAL BACKOFF
בסיס	ניהול מענים על בסיס מקומי	25.01.19 LOCAL ADDRESS ADMINISTRATION
	נהול מענים על בסיס מקומי	25.01.19 LOCAL ADDRESS ADMINISTRATION
	ניהול מענים על בסיס אוניברסלי	25.01.20 UNIVERSAL ADDRESS ADMINISTRATION
	ניהול מענים על בסיס אוניברסלי	25.01.20 GLOBAL ADDRESS ADMINISTRATION
	נהול מענים על בסיס אוניברסלי	25.01.20 GLOBAL ADDRESS ADMINISTRATION
	רת"ם פס בסיס	25.01.02 BASEBAND LAN
בקרה	מסגרת בקרה	25.03.12 CONTROL FRAME
בקרת	בקרת ברבור	25.02.09 JABBER CONTROL
	בקרת גישה לתווך	25.01.22 MEDIUM ACCESS CONTROL
	בקרת גישה לתווך	25.01.22 MAC (ABB)
	בקרת גישה לתוך	25.01.22 MEDIUM ACCESS CONTROL
	בקרת מקשר לוגי מטיפוס 1	25.05.07 LOGICAL LINK CONTROL TYPE 1
	בקרת מקשר לוגי מטיפוס 1	25.05.07 LLC TYPE 1 (ABB)
	בקרת מקשר לוגי מטפוס 1	25.05.07 LOGICAL LINK CONTROL TYPE 1
	בקרת מקשר לוגי מטיפוס 2	25.05.08 LOGICAL LINK CONTROL TYPE 2
	בקרת מקשר לוגי מטיפוס 2	25.05.08 LLC TYPE 2 (ABB)
	בקרת מקשר לוגי מטפוס 2	25.05.08 LOGICAL LINK CONTROL TYPE 2
	בקרת מקשר לוגי מטיפוס 3	25.05.09 LOGICAL LINK CONTROL TYPE 3
	בקרת מקשר לוגי מטיפוס 3	25.05.09 LLC TYPE 3 (ABB)
	בקרת מקשר לוגי מטפוס 3	25.05.09 LOGICAL LINK CONTROL TYPE 3
	פרוטוקול בקרת גישה לתווך	25.05.02 MEDIUM ACCESS CONTROL PROTOCOL
	פרוטוקול בקרת גישה לתווך	25.05.02 MAC PROTOCOL (ABB)
	פרוטוקול בקרת גישה לתוך	25.05.02 MEDIUM ACCESS CONTROL PROTOCOL
	פרוטוקול בקרת מקשר לוגי	25.05.01 LOGICAL LINK CONTROL PROTOCOL
	פרוטוקול בקרת מקשר לוגי	25.05.01 LLC PROTOCOL (ABB)
	שדה בקרת גישה	25.04.06 ACCESS CONTROL FIELD
ברבור	בקרת ברבור	25.02.09 JABBER CONTROL
	ברבור	25.02.08 JABBER
רת"ם	מען פרטי רת"ם	25.01.14 LAN INDIVIDUAL ADDRESS
	מען קבוצתי רת"ם	25.01.15 LAN GROUP ADDRESS

25.01.17 LAN BROADCAST ADDRESS	מען שידור לכל ברת"ם	
25.01.17 LAN BROADCAST ADDRESS	מען שדור לכל ברת"ם	
25.01.16 LAN MULTICAST ADDRESS	מען שידור לרבים ברת"ם	
25.01.16 LAN MULTICAST ADDRESS	מען שדור לרבים ברת"ם	
25.01.04 LAN BROADCAST	שידור לכל ברת"ם	
25.01.04 LAN BROADCAST	שדור לכל ברת"ם	
25.01.05 LAN MULTICAST	שידור לרבים ברת"ם	
25.01.05 LAN MULTICAST	שדור לרבים ברת"ם	

- ג -

25.02.51 CD-COLLISION DETECTION	גילוי התנגשויות	גילוי
25.02.01 CSMA/CD NETWORK (ABB)	רשת חישת גל נושא רבת-גישות עם גילוי	
25.01.22 MEDIUM ACCESS CONTROL	בקרת גישה לתווך	גישה
25.01.22 MAC (ABB)	בקרת גישה לתווך	
25.01.22 MEDIUM ACCESS CONTROL	בקרת גישה לתוך	
25.05.02 MEDIUM ACCESS CONTROL PROTOCOL	פרוטוקול בקרת גישה לתווך	
25.05.02 MAC PROTOCOL (ABB)	פרוטוקול בקרת גישה לתווך	
25.05.02 MEDIUM ACCESS CONTROL PROTOCOL	פרוטוקול בקרת גישה לתוך	
25.04.06 ACCESS CONTROL FIELD	שדה בקרת גישה	
25.05.04 MEDIUM ACCESS CONTROL SUBLAYER	תת-שכבה לבקרת גישה לתווך	
25.05.04 MAC SUBLAYER (ABB)	תת-שכבה לבקרת גישה לתווך	
25.05.04 MEDIUM ACCESS CONTROL SUBLAYER	תת-שכבה לבקרת גישה לתוך	
25.01.08 CARRIER SENSE	חישת גל נושא	גל
25.02.01 CSMA/CD NETWORK (ABB)	רשת חישת גל נושא רבת-גישות עם גילוי	
25.02.01 CSMA/CD NETWORK (ABB)	רשת חישת גל נושא רבת-גישות עם גלוי	
25.02.02 CSMA/CA NETWORK (ABB)	רשת חישת גל נושא רבת-גישות והימנעות	
25.02.02 CSMA/CA NETWORK (ABB)	רשת חישת גל נושא רבת-גישות והמנעות	
25.02.50 CSMA-CARRIER SENSE MULTIPLE ACCESS	רשת חישת גל נושא רבת-גישות	
25.02.01 CSMA/CD NETWORK (ABB)	רשת חישת גל נושא רבת-גישות עם גלוי	גלוי
25.01.12 BRIDGE	גשר	גשר

- ד -

25.03.08 DUAL-CABLE BROADBAND LAN	רת"ם רחב-פס דו-כבלי	דו-כבלי

- ה -

25.02.52 CA-COLLISION AVOIDANCE	הימנעות מהתנגשות	הימנעות
25.03.03 FORWARD LAN CHANNEL	אפיק רת"ם הלוך	הלוך
25.02.52 CA-COLLISION AVOIDANCE	המנעות מהתנגשות	המנעות
25.02.10 DEFERENCE	המתנה	המתנה
25.04.09 STRIPPING	הסרה	הסרה
25.01.07 TOKEN PASSING PROTOCOL	פרוטוקול העברת אסימון	העברת
25.01.07 TOKEN PASSING PROCEDURE	פרוטוקול העברת אסימון	
25.03.05 DOWNLINK	הפצה	הפצה
25.04.03 RING LATENCY	זמן הקפת טבעת	הקפת
25.02.07 TRUNCATED BINARY EXPONENTIAL BACKOFF	השהיה בינארית מעריכית קטומה	השהיה
25.02.03 CONTENTION	התמודדות	התמודדות

25.02.51 CD-COLLISION DETECTION	גילוי התנגשויות	התנגשויות
25.02.01 CSMA/CD NETWORK (ABB)	רשת חישת גל נושא רבת-גישות עם גלוי	
25.02.01 CSMA/CD NETWORK (ABB)	רשת חישת גל נושא רבת-גישות עם גילוי	התנגשויות
25.02.04 COLLISION	התנגשות	התנגשות
25.02.06 COLLISION ENFORCEMENT	התורעת התנגשות	

- ו -

25.02.02 CSMA/CA NETWORK (ABB)	רשת חישת גל נושא רבת-גישות והימנעות	והימנעות
25.02.02 CSMA/CA NETWORK (ABB)	רשת חישת גל נושא רבת-גישות והמנעות	והמנעות

- ז -

25.04.03 RING LATENCY	זמן הקפת טבעת	זמן
25.03.14 TRANSMISSION PATH DELAY	זמן נתיב תמסורת	
25.03.14 ONE-WAY PROPAGATION TIME	זמן נתיב תמסורת	
25.03.14 ONE-WAY PROPAGATION TIME	זמן נתיב תמסרת	
25.02.12 ROUND-TRIP PROPAGATION TIME	זמן סבב	
25.02.11 SLOT TIME (IN A CSMA/CD NETWORK)	זמן פלח (ברשת גילוי התנגשות)	
25.03.15 SLOT TIME (IN A TOKEN-BUS NETWORK)	זמן פלח (ברשת פס אסימון)	

- ח -

25.03.07 SINGLE-CABLE BROADBAND LAN	רת"ם רחב-פס חד-כבלי	חד-כבלי
25.03.04 BACKWARD LAN CHANNEL	אפיק רת"ם חזור	חזור
25.03.04 REVERSE LAN CHANNEL	אפיק רת"ם חזור	
25.01.08 CARRIER SENSE	חישת גל נושא	חישת
25.02.01 CSMA/CD NETWORK (ABB)	רשת חישת גל נושא רבת-גישות עם גילוי	
25.02.01 CSMA/CD NETWORK (ABB)	רשת חישת גל נושא רבת-גישות עם גלוי	
25.02.02 CSMA/CA NETWORK (ABB)	רשת חישת גל נושא רבת-גישות והימנעות	
25.02.02 CSMA/CA NETWORK (ABB)	רשת חישת גל נושא רבת-גישות והמנעות	
25.02.50 CSMA-CARRIER SENSE MULTIPLE ACCESS	רשת חישת גל נושא רבת-גישות	
25.03.13 RESPONSE TIME WINDOW	חלון תגובה	חלון
25.03.13 RESPONSE WINDOW	חלון תגובה	
25.02.05 JAM SIGNAL	אות חסם	חסם

- ט -

25.04.03 RING LATENCY	זמן הקפת טבעת	טבעת
25.03.09 LOGICAL RING	טבעת לוגית	
25.04.01 TOKEN-RING NETWORK	רשת טבעת אסימון	
25.04.04 STAR/RING NETWORK	רשת טבעת כוכב	
25.04.02 SLOTTED-RING NETWORK	רשת טבעת מפולחת	
25.04.02 SLOTTED-RING NETWORK	רשת טבעת מפלחת	

- י -

25.04.08 NEIGHBOR NOTIFICATION	ידוע תחנות שכנות	ידוע

יידוע	יידוע תחנות שכנות	25.04.08 NEIGHBOR NOTIFICATION

- כ -

כבל	כבל סעף	25.01.25 DROP CABLE
	כבל עורקי	25.01.23 TRUNK CABLE
כוכב	רשת טבעת כוכב	25.04.04 STAR/RING NETWORK
כינוס	כינוס	25.03.06 UPLINK
כנוס	כנוס	25.03.06 UPLINK

- ל -

לאיתות	תת-שכבה לאיתות פיסי	25.05.05 PHYSICAL SIGNALING SUBLAYER
לאתות	תת-שכבה לאתות פיסי	25.05.05 PHYSICAL SIGNALING SUBLAYER
לבקרת	תת-שכבה לבקרת גישה לתווך	25.05.04 MEDIUM ACCESS CONTROL SUBLAYER
	תת-שכבה לבקרת גישה לתווך	25.05.04 MAC SUBLAYER (ABB)
	תת-שכבה לבקרת גישה לתוך	25.05.04 MEDIUM ACCESS CONTROL SUBLAYER
	תת-שכבה לבקרת מקשר לוגי	25.05.03 LOGICAL LINK CONTROL SUBLAYER
	תת-שכבה לבקרת מקשר לוגי	25.05.03 LLC SUBLAYER (ABB)
לוגי	בקרת מקשר לוגי מטיפוס 1	25.05.07 LOGICAL LINK CONTROL TYPE 1
	בקרת מקשר לוגי מטיפוס 1	25.05.07 LLC TYPE 1 (ABB)
	בקרת מקשר לוגי מטפוס 1	25.05.07 LOGICAL LINK CONTROL TYPE 1
	בקרת מקשר לוגי מטיפוס 2	25.05.08 LOGICAL LINK CONTROL TYPE 2
	בקרת מקשר לוגי מטיפוס 2	25.05.08 LLC TYPE 2 (ABB)
	בקרת מקשר לוגי מטפוס 2	25.05.08 LOGICAL LINK CONTROL TYPE 2
	בקרת מקשר לוגי מטיפוס 3	25.05.09 LOGICAL LINK CONTROL TYPE 3
	בקרת מקשר לוגי מטיפוס 3	25.05.09 LLC TYPE 3 (ABB)
	בקרת מקשר לוגי מטפוס 3	25.05.09 LOGICAL LINK CONTROL TYPE 3
	פרוטוקול בקרת מקשר לוגי	25.05.01 LOGICAL LINK CONTROL PROTOCOL
	פרוטוקול בקרת מקשר לוגי	25.05.01 LLC PROTOCOL (ABB)
	תת-שכבה לבקרת מקשר לוגי	25.05.03 LOGICAL LINK CONTROL SUBLAYER
	תת-שכבה לבקרת מקשר לוגי	25.05.03 LLC SUBLAYER (ABB)
לוגית	טבעת לוגית	25.03.09 LOGICAL RING
לכל	מען שידור לכל ברת"ם	25.01.17 LAN BROADCAST ADDRESS
	מען שדור לכל ברת"ם	25.01.17 LAN BROADCAST ADDRESS
	שידור לכל ברת"ם	25.01.04 LAN BROADCAST
	שדור לכל ברת"ם	25.01.04 LAN BROADCAST
לצימוד	תת-שכבה לצימוד תווך פיסי	25.05.06 PHYSICAL MEDIUM ATTACHMENT SUBLAYER
	תת-שכבה לצימוד תווך פיסי	25.05.06 PMA SUBLAYER (ABB)
לצמוד	תת-שכבה לצמוד תוך פיסי	25.05.06 PHYSICAL MEDIUM ATTACHMENT SUBLAYER
לרבים	מען שידור לרבים ברת"ם	25.01.16 LAN MULTICAST ADDRESS
	מען שדור לרבים ברת"ם	25.01.16 LAN MULTICAST ADDRESS
	שידור לרבים ברת"ם	25.01.05 LAN MULTICAST
	שדור לרבים ברת"ם	25.01.05 LAN MULTICAST
לתווך	בקרת גישה לתווך	25.01.22 MEDIUM ACCESS CONTROL
	בקרת גישה לתווך	25.01.22 MAC (ABB)
	פרוטוקול בקרת גישה לתווך	25.05.02 MEDIUM ACCESS CONTROL PROTOCOL
	פרוטוקול בקרת גישה לתווך	25.05.02 MAC PROTOCOL (ABB)
	תת-שכבה לבקרת גישה לתווך	25.05.04 MEDIUM ACCESS CONTROL SUBLAYER
	תת-שכבה לבקרת גישה לתווך	25.05.04 MAC SUBLAYER (ABB)
לתוך	בקרת גישה לתוך	25.01.22 MEDIUM ACCESS CONTROL

25.05.02 MEDIUM ACCESS CONTROL PROTOCOL	פרוטוקול בקרת גישה לתוך	
25.05.04 MEDIUM ACCESS CONTROL SUBLAYER	תת-שכבה לבקרת גישה לתוך	

- מ -

25.02.52 CA-COLLISION AVOIDANCE	הימנעות מהתנגשות	מהתנגשות
25.02.52 CA-COLLISION AVOIDANCE	המנעות מהתנגשות	
25.02.02 CSMA/CA NETWORK (ABB)	רשת חישת גל נושא רבת-גישות והימנעות	
25.02.02 CSMA/CA NETWORK (ABB)	רשת חישת גל נושא רבת-גישות והמנעות	
25.03.02 HEADEND	מוקד	מוקד
25.01.27 MEDIUM INTERFACE CONNECTOR	מחבר תווך	מחבר
25.01.27 MIC (ABB)	מחבר תווך	
25.01.27 MEDIUM INTERFACE CONNECTOR	מחבר תוך	
25.05.07 LOGICAL LINK CONTROL TYPE 1	בקרת מקשר לוגי מטיפוס 1	מטיפוס
25.05.07 LLC TYPE 1 (ABB)	בקרת מקשר לוגי מטיפוס 1	
25.05.08 LOGICAL LINK CONTROL TYPE 2	בקרת מקשר לוגי מטיפוס 2	
25.05.08 LLC TYPE 2 (ABB)	בקרת מקשר לוגי מטיפוס 2	
25.05.09 LOGICAL LINK CONTROL TYPE 3	בקרת מקשר לוגי מטיפוס 3	
25.05.09 LLC TYPE 3 (ABB)	בקרת מקשר לוגי מטיפוס 3	
25.05.07 LOGICAL LINK CONTROL TYPE 1	בקרת מקשר לוגי מטפוס 1	מטפוס
25.05.08 LOGICAL LINK CONTROL TYPE 2	בקרת מקשר לוגי מטפוס 2	
25.05.09 LOGICAL LINK CONTROL TYPE 3	בקרת מקשר לוגי מטפוס 3	
25.04.07 FILL	מילוי	מילוי
25.01.30 ATTACHMENT UNIT INTERFACE	מישק צמדן	מישק
25.01.30 AUI (ABB)	מישק צמדן	
25.01.29 MEDIUM DEPENDENT INTERFACE	מישק תלוי-תווך	
25.01.29 MDI (ABB)	מישק תלוי-תווך	
25.04.07 FILL	מלוי	מלוי
25.03.12 CONTROL FRAME	מסגרת בקרה	מסגרת
25.01.14 LAN INDIVIDUAL ADDRESS	מען פרטי ברת"מ	מען
25.01.15 LAN GROUP ADDRESS	מען קבוצתי ברת"מ	
25.01.21 NULL ADDRESS	מען ריק	
25.01.17 LAN BROADCAST ADDRESS	מען שידור לכל ברת"מ	
25.01.17 LAN BROADCAST ADDRESS	מען שדור לכל ברת"מ	
25.01.16 LAN MULTICAST ADDRESS	מען שידור לרבים ברת"מ	
25.01.16 LAN MULTICAST ADDRESS	מען שדור לרבים ברת"מ	
25.01.18 ADDRESS ADMINISTRATION	ניהול מענים	מענים
25.01.18 ADDRESS ADMINISTRATION	נהול מענים	
25.01.19 LOCAL ADDRESS ADMINISTRATION	ניהול מענים על בסיס מקומי	
25.01.19 LOCAL ADDRESS ADMINISTRATION	נהול מענים על בסיס מקומי	
25.01.20 UNIVERSAL ADDRESS ADMINISTRATION	ניהול מענים על בסיס אוניברסלי	
25.01.20 GLOBAL ADDRESS ADMINISTRATION	ניהול מענים על בסיס אוניברסלי	
25.01.20 GLOBAL ADDRESS ADMINISTRATION	נהול מענים על בסיס אוניברסלי	
25.02.07 TRUNCATED BINARY EXPONENTIAL BACKOFF	השהיה בינארית מעריכית קטומה	מעריכית
25.04.02 SLOTTED-RING NETWORK	רשת טבעת מפולחת	מפולחת
25.04.02 SLOTTED-RING NETWORK	רשת טבעת מפלחת	מפלחת
25.01.19 LOCAL ADDRESS ADMINISTRATION	ניהול מענים על בסיס מקומי	מקומי
25.01.19 LOCAL ADDRESS ADMINISTRATION	נהול מענים על בסיס מקומי	
25.01.01 LOCAL AREA NETWORK	רשת תקשורת מקומית	מקומית
25.01.01 LOCAL AREA NETWORK	רשת תקשרת מקומית	
25.05.07 LOGICAL LINK CONTROL TYPE 1	בקרת מקשר לוגי מטיפוס 1	מקשר
25.05.07 LLC TYPE 1 (ABB)	בקרת מקשר לוגי מטיפוס 1	
25.05.07 LOGICAL LINK CONTROL TYPE 1	בקרת מקשר לוגי מטפוס 1	

25.05.08 LOGICAL LINK CONTROL TYPE 2	בקרת מקשר לוגי מטיפוס 2	
25.05.08 LLC TYPE 2 (ABB)	בקרת מקשר לוגי מטיפוס 2	
25.05.08 LOGICAL LINK CONTROL TYPE 2	בקרת מקשר לוגי מטפוס 2	
25.05.09 LOGICAL LINK CONTROL TYPE 3	בקרת מקשר לוגי מטיפוס 3	
25.05.09 LLC TYPE 3 (ABB)	בקרת מקשר לוגי מטיפוס 3	
25.05.09 LOGICAL LINK CONTROL TYPE 3	בקרת מקשר לוגי מטפוס 3	
25.05.01 LOGICAL LINK CONTROL PROTOCOL	פרוטוקול בקרת מקשר לוגי	
25.05.01 LLC PROTOCOL (ABB)	פרוטוקול בקרת מקשר לוגי	
25.05.03 LOGICAL LINK CONTROL SUBLAYER	תת-שכבה לבקרת מקשר לוגי	
25.05.03 LLC SUBLAYER (ABB)	תת-שכבה לבקרת מקשר לוגי	
25.04.05 BEACONING STATION	משואה	משואה
25.01.10 REPEATER	משחזר	משחזר
25.01.30 ATTACHMENT UNIT INTERFACE	משק צמדן	משק
25.01.29 MEDIUM DEPENDENT INTERFACE	משק תלוי-תוך	

- נ -

25.01.18 ADDRESS ADMINISTRATION	נהול מענים	נהול
25.01.19 LOCAL ADDRESS ADMINISTRATION	נהול מענים על בסיס מקומי	
25.01.20 GLOBAL ADDRESS ADMINISTRATION	נהול מענים על בסיס אוניברסלי	
25.01.08 CARRIER SENSE	חישת גל נושא	נושא
25.02.01 CSMA/CD NETWORK (ABB)	רשת חישת גל נושא רבת-גישות עם גילוי	
25.02.01 CSMA/CD NETWORK (ABB)	רשת חישת גל נושא רבת-גישות עם גלוי	
25.02.02 CSMA/CA NETWORK (ABB)	רשת חישת גל נושא רבת-גישות והימנעות	
25.02.02 CSMA/CA NETWORK (ABB)	רשת חישת גל נושא רבת-גישות והמנעות	
25.02.50 CSMA-CARRIER SENSE MULTIPLE ACCESS	רשת חישת גל נושא רבת-גישות	
25.01.26 ABORT SEQUENCE	קוד נטישה	נטישה
25.01.18 ADDRESS ADMINISTRATION	ניהול מענים	ניהול
25.01.19 LOCAL ADDRESS ADMINISTRATION	ניהול מענים על בסיס מקומי	
25.01.20 UNIVERSAL ADDRESS ADMINISTRATION	ניהול מענים על בסיס אוניברסלי	
25.01.20 GLOBAL ADDRESS ADMINISTRATION	ניהול מענים על בסיס אוניברסלי	
25.03.14 TRANSMISSION PATH DELAY	זמן נתיב תמסורת	נתיב
25.03.14 ONE-WAY PROPAGATION TIME	זמן נתיב תמסורת	
25.03.14 ONE-WAY PROPAGATION TIME	זמן נתיב תמסרת	

- ס -

25.02.12 ROUND-TRIP PROPAGATION TIME	זמן סבב	סבב
25.01.25 DROP CABLE	כבל סעף	סעף

- ע -

25.01.23 TRUNK	עורק	עורק
25.01.24 TRUNK COUPLING UNIT	צמדן עורק	
25.01.24 TRUNK CONNECTING UNIT	צמדן עורק	
25.01.24 TCU (ABB)	צמדן עורק	
25.01.23 TRUNK CABLE	כבל עורקי	עורקי
25.01.19 LOCAL ADDRESS ADMINISTRATION	ניהול מענים על בסיס מקומי	על
25.01.19 LOCAL ADDRESS ADMINISTRATION	נהול מענים על בסיס מקומי	

25.01.20	UNIVERSAL ADDRESS ADMINISTRATION	ניהול מענים על בסיס אוניברסלי	
25.01.20	GLOBAL ADDRESS ADMINISTRATION	ניהול מענים על בסיס אוניברסלי	
25.01.20	GLOBAL ADDRESS ADMINISTRATION	נהול מענים על בסיס אוניברסלי	
25.02.01	CSMA/CD NETWORK (ABB)	רשת חישת גל נושא רבת-גישות עם גילוי	עם
25.02.01	CSMA/CD NETWORK (ABB)	רשת חישת גל נושא רבת-גישות עם גלוי	

- פ -

25.05.05	PHYSICAL SIGNALING SUBLAYER	תת-שכבה לאיתות פיסי	פיסי
25.05.05	PHYSICAL SIGNALING SUBLAYER	תת-שכבה לאתות פיסי	
25.05.06	PHYSICAL MEDIUM ATTACHMENT SUBLAYER	תת-שכבה לצימוד תווך פיסי	
25.05.06	PMA SUBLAYER (ABB)	תת-שכבה לצימוד תווך פיסי	
25.05.06	PHYSICAL MEDIUM ATTACHMENT SUBLAYER	תת-שכבה לצמוד תוך פיסי	
25.02.11	SLOT TIME (IN A CSMA/CD NETWORK)	זמן פלח (ברשת גילוי התנגשות)	פלח
25.03.15	SLOT TIME (IN A TOKEN-BUS NETWORK)	זמן פלח (ברשת פס אסימון)	
25.01.09	BUS NETWORK	רשת פס	פס
25.03.01	TOKEN-BUS NETWORK	רשת פס אסימון	
25.01.02	BASEBAND LAN	רת"ם פס בסיס	
25.05.02	MEDIUM ACCESS CONTROL PROTOCOL	פרוטוקול בקרת גישה לתווך	פרוטוקול
25.05.02	MAC PROTOCOL (ABB)	פרוטוקול בקרת גישה לתווך	
25.05.02	MEDIUM ACCESS CONTROL PROTOCOL	פרוטוקול בקרת גישה לתוך	
25.05.01	LOGICAL LINK CONTROL PROTOCOL	פרוטוקול בקרת מקשר לוגי	
25.05.01	LLC PROTOCOL (ABB)	פרוטוקול בקרת מקשר לוגי	
25.01.07	TOKEN PASSING PROTOCOL	פרוטוקול העברת אסימון	
25.01.07	TOKEN PASSING PROCEDURE	פרוטוקול העברת אסימון	
25.01.14	LAN INDIVIDUAL ADDRESS	מען פרטי ברת"ם	פרטי
25.03.10	NOISE BURST SIGNAL	אות פרץ רעש	פרץ

- צ -

25.01.30	ATTACHMENT UNIT INTERFACE	מישק צמדן	צמדן
25.01.30	AUI (ABB)	מישק צמדן	
25.01.30	ATTACHMENT UNIT INTERFACE	משק צמדן	
25.01.24	TRUNK COUPLING UNIT	צמדן עורק	
25.01.24	TRUNK CONNECTING UNIT	צמדן עורק	
25.01.24	TCU (ABB)	צמדן עורק	
25.01.28	MEDIUM ATTACHMENT UNIT	צמדן תווך	
25.01.28	MAU (ABB)	צמדן תווך	
25.01.28	MEDIUM ATTACHMENT UNIT	צמדן תוך	

- ק -

25.01.15	LAN GROUP ADDRESS	מען קבוצתי ברת"ם	קבוצתי
25.01.26	ABORT SEQUENCE	קוד נטישה	קוד
25.02.07	TRUNCATED BINARY EXPONENTIAL BACKOFF	השהיה בינארית מעריכית קטומה	קטומה

- ר -

25.02.01	CSMA/CD NETWORK (ABB)	רשת חישת גל נושא רבת-גישות עם גילוי	רבת-גישות

25.02.01 CSMA/CD NETWORK (ABB)	רשת חישת גל נושא רבת-גישות עם גלוי	
25.02.02 CSMA/CA NETWORK (ABB)	רשת חישת גל נושא רבת-גישות והימנעות	
25.02.02 CSMA/CA NETWORK (ABB)	רשת חישת גל נושא רבת-גישות והמנעות	
25.02.50 CSMA-CARRIER SENSE MULTIPLE ACCESS	רשת חישת גל נושא רבת-גישות	
25.01.03 BROADBAND LAN	רת"ם רחב-פס	רחב-פס
25.03.08 DUAL-CABLE BROADBAND LAN	רת"ם רחב-פס דו-כבלי	
25.03.07 SINGLE-CABLE BROADBAND LAN	רת"ם רחב-פס חד-כבלי	
25.01.21 NULL ADDRESS	מען ריק	ריק
25.03.10 NOISE BURST SIGNAL	אות פרץ רעש	רעש
25.02.01 CSMA/CD NETWORK (ABB)	רשת חישת גל נושא רבת-גישות עם גילוי	רשת
25.02.01 CSMA/CD NETWORK (ABB)	רשת חישת גל נושא רבת-גישות עם גלוי	
25.02.02 CSMA/CA NETWORK (ABB)	רשת חישת גל נושא רבת-גישות והימנעות	
25.02.02 CSMA/CA NETWORK (ABB)	רשת חישת גל נושא רבת-גישות והמנעות	
25.02.50 CSMA-CARRIER SENSE MULTIPLE ACCESS	רשת חישת גל נושא רבת-גישות	
25.04.01 TOKEN-RING NETWORK	רשת טבעת אסימון	
25.04.04 STAR/RING NETWORK	רשת טבעת כוכב	
25.04.02 SLOTTED-RING NETWORK	רשת טבעת מפולחת	
25.04.02 SLOTTED-RING NETWORK	רשת טבעת מפלחת	
25.01.09 BUS NETWORK	רשת פס	
25.03.01 TOKEN-BUS NETWORK	רשת פס אסימון	
25.01.01 LOCAL AREA NETWORK	רשת תקשורת מקומית	
25.01.01 LOCAL AREA NETWORK	רשת תקשרת מקומית	
25.03.03 FORWARD LAN CHANNEL	אפיק רת"ם הלוך	רת"ם
25.03.04 BACKWARD LAN CHANNEL	אפיק רת"ם חזור	
25.03.04 REVERSE LAN CHANNEL	אפיק רת"ם חזור	
25.01.01 LAN (ABB)	רת"ם (ראשי תיבות)	
25.01.02 BASEBAND LAN	רת"ם פס בסיס	
25.01.03 BROADBAND LAN	רת"ם רחב-פס	
25.03.08 DUAL-CABLE BROADBAND LAN	רת"ם רחב-פס דו-כבלי	
25.03.07 SINGLE-CABLE BROADBAND LAN	רת"ם רחב-פס חד-כבלי	
25.01.13 LAN GATEWAY	שער רת"ם	
25.01.11 LAN SERVER	שרת רת"ם	

- ש -

25.04.06 ACCESS CONTROL FIELD	שדה בקרת גישה	שדה
25.01.17 LAN BROADCAST ADDRESS	מען שדור לכל ברת"ם	שדור
25.01.16 LAN MULTICAST ADDRESS	מען שדור לרבים ברת"ם	
25.01.04 LAN BROADCAST	שדור לכל ברת"ם	
25.01.05 LAN MULTICAST	שדור לרבים ברת"ם	
25.01.17 LAN BROADCAST ADDRESS	מען שידור לכל ברת"ם	שידור
25.01.16 LAN MULTICAST ADDRESS	מען שידור לרבים ברת"ם	
25.01.04 LAN BROADCAST	שידור לכל ברת"ם	
25.01.05 LAN MULTICAST	שידור לרבים ברת"ם	
25.04.08 NEIGHBOR NOTIFICATION	יידוע תחנות שכנות	שכנות
25.04.08 NEIGHBOR NOTIFICATION	ידוע תחנות שכנות	
25.01.13 LAN GATEWAY	שער רת"ם	שער
25.03.11 BUS-QUIET SIGNAL	אות שקט	שקט
25.01.11 LAN SERVER	שרת רת"ם	שרת

- ת -

25.03.13 RESPONSE TIME WINDOW	חלון תגובה	תגובה

25.03.13	RESPONSE WINDOW	חלון תגובה	
25.01.27	MEDIUM INTERFACE CONNECTOR	מחבר תווך	תווך
25.01.27	MIC (ABB)	מחבר תווך	
25.01.28	MEDIUM ATTACHMENT UNIT	צמדן תווך	
25.01.28	MAU (ABB)	צמדן תווך	
25.05.06	PHYSICAL MEDIUM ATTACHMENT SUBLAYER	תת-שכבה לצימוד תווך פיסי	
25.05.06	PMA SUBLAYER (ABB)	תת-שכבה לצימוד תווך פיסי	
25.01.27	MEDIUM INTERFACE CONNECTOR	מחבר תוך	תוך
25.01.28	MEDIUM ATTACHMENT UNIT	צמדן תוך	
25.05.06	PHYSICAL MEDIUM ATTACHMENT SUBLAYER	תת-שכבה לצמוד תוך פיסי	
25.04.08	NEIGHBOR NOTIFICATION	יידוע תחנות שכנות	תחנות
25.04.08	NEIGHBOR NOTIFICATION	ידוע תחנות שכנות	
25.01.29	MEDIUM DEPENDENT INTERFACE	מישק תלוי-תווך	תלוי-תווך
25.01.29	MDI (ABB)	מישק תלוי-תווך	
25.01.29	MEDIUM DEPENDENT INTERFACE	משק תלוי-תוך	תלוי-תוך
25.03.14	TRANSMISSION PATH DELAY	זמן נתיב תמסורת	תמסורת
25.03.14	ONE-WAY PROPAGATION TIME	זמן נתיב תמסורת	
25.03.14	ONE-WAY PROPAGATION TIME	זמן נתיב תמסרת	תמסרת
25.01.01	LOCAL AREA NETWORK	רשת תקשורת מקומית	תקשורת
25.01.01	LOCAL AREA NETWORK	רשת תקשרת מקומית	תקשרת
25.05.05	PHYSICAL SIGNALING SUBLAYER	תת-שכבה לאיתות פיסי	תת-שכבה
25.05.05	PHYSICAL SIGNALING SUBLAYER	תת-שכבה לאתות פיסי	
25.05.04	MEDIUM ACCESS CONTROL SUBLAYER	תת-שכבה לבקרת גישה לתווך	
25.05.04	MAC SUBLAYER (ABB)	תת-שכבה לבקרת גישה לתווך	
25.05.04	MEDIUM ACCESS CONTROL SUBLAYER	תת-שכבה לבקרת גישה לתוך	
25.05.03	LOGICAL LINK CONTROL SUBLAYER	תת-שכבה לבקרת מקשר לוגי	
25.05.03	LLC SUBLAYER (ABB)	תת-שכבה לבקרת מקשר לוגי	
25.05.06	PHYSICAL MEDIUM ATTACHMENT SUBLAYER	תת-שכבה לצימוד תווך פיסי	
25.05.06	PMA SUBLAYER (ABB)	תת-שכבה לצימוד תווך פיסי	
25.05.06	PHYSICAL MEDIUM ATTACHMENT SUBLAYER	תת-שכבה לצמוד תוך פיסי	

TOKEN	TOKEN	25.01.06 אסימון
	TOKEN PASSING PROTOCOL	25.01.07 פרוטוקול העברת אסימון
	TOKEN PASSING PROCEDURE	25.01.07 פרוטוקול העברת אסימון
TOKEN-BUS	TOKEN-BUS NETWORK	25.03.01 רשת פס אסימון
TOKEN-RING	TOKEN-RING NETWORK	25.04.01 רשת טבעת אסימון
TRANSMISSION	TRANSMISSION PATH DELAY	25.03.14 זמן נתיב תמסורת
TRUNCATED	TRUNCATED BINARY EXPONENTIAL BACKOFF	25.02.07 השהיה בינארית מעריכית קטומה
TRUNK	TRUNK	25.01.23 עורק
	TRUNK CABLE	25.01.23 כבל עורקי
	TRUNK COUPLING UNIT	25.01.24 צמדן עורק
	TRUNK CONNECTING UNIT	25.01.24 צמדן עורק
TYPE	LOGICAL LINK CONTROL TYPE 1	25.05.07 בקרת מקשר לוגי מטיפוס 1
	LLC TYPE 1 (ABB)	25.05.07 בקרת מקשר לוגי מטיפוס 1
	LOGICAL LINK CONTROL TYPE 1	25.05.07 בקרת מקשר לוגי מטפוס 1
	LOGICAL LINK CONTROL TYPE 2	25.05.08 בקרת מקשר לוגי מטיפוס 2
	LLC TYPE 2 (ABB)	25.05.08 בקרת מקשר לוגי מטיפוס 2
	LOGICAL LINK CONTROL TYPE 2	25.05.08 בקרת מקשר לוגי מטפוס 2
	LOGICAL LINK CONTROL TYPE 3	25.05.09 בקרת מקשר לוגי מטיפוס 3
	LLC TYPE 3 (ABB)	25.05.09 בקרת מקשר לוגי מטיפוס 3
	LOGICAL LINK CONTROL TYPE 3	25.05.09 בקרת מקשר לוגי מטפוס 3

- U -

UNIT	ATTACHMENT UNIT INTERFACE	25.01.30 מישק צמדן
	ATTACHMENT UNIT INTERFACE	25.01.30 משק צמדן
	MEDIUM ATTACHMENT UNIT	25.01.28 צמדן תווך
	MEDIUM ATTACHMENT UNIT	25.01.28 צמדן תוך
	TRUNK COUPLING UNIT	25.01.24 צמדן עורק
	TRUNK CONNECTING UNIT	25.01.24 צמדן עורק
UNIVERSAL	UNIVERSAL ADDRESS ADMINISTRATION	25.01.20 ניהול מענים על בסיס אוניברסלי
UPLINK	UPLINK	25.03.06 כינוס
	UPLINK	25.03.06 כנוס

- W -

WINDOW	RESPONSE TIME WINDOW	25.03.13 חלון תגובה
	RESPONSE WINDOW	25.03.13 חלון תגובה

	LLC PROTOCOL (ABB)	25.05.01 פרוטוקול בקרת מקשר לוגי
	MEDIUM ACCESS CONTROL PROTOCOL	25.05.02 פרוטוקול בקרת גישה לתווך
	MAC PROTOCOL (ABB)	25.05.02 פרוטוקול בקרת גישה לתווך
	MEDIUM ACCESS CONTROL PROTOCOL	25.05.02 פרוטוקול בקרת גישה לתוך
	TOKEN PASSING PROTOCOL	25.01.07 פרוטוקול העברת אסימון

- R -

REPEATER	REPEATER	25.01.10 משחזר
RESPONSE	RESPONSE TIME WINDOW	25.03.13 חלון תגובה
	RESPONSE WINDOW	25.03.13 חלון תגובה
REVERSE	REVERSE LAN CHANNEL	25.03.04 אפיק רת"ם חזור
RING	LOGICAL RING	25.03.09 טבעת לוגית
	RING LATENCY	25.04.03 זמן הקפת טבעת
ROUND-TRIP	ROUND-TRIP PROPAGATION TIME	25.02.12 זמן סבב

- S -

SENSE	CARRIER SENSE	25.01.08 חישת גל נושא
	CSMA-CARRIER SENSE MULTIPLE ACCESS	25.02.50 רשת חישת גל נושא רבת-גישות
SEQUENCE	ABORT SEQUENCE	25.01.26 קוד נטישה
SERVER	LAN SERVER	25.01.11 שרת רת"ם
SIGNAL	BUS-QUIET SIGNAL	25.03.11 אות שקט
	JAM SIGNAL	25.02.05 אות חסם
	NOISE BURST SIGNAL	25.03.10 אות פרץ רעש
SIGNALING	PHYSICAL SIGNALING SUBLAYER	25.05.05 תת-שכבה לאיתות פיסי
	PHYSICAL SIGNALING SUBLAYER	25.05.05 תת-שכבה לאתות פיסי
SINGLE-CABLE	SINGLE-CABLE BROADBAND LAN	25.03.07 רת"ם רחב-פס חד-כבלי
SLOT	SLOT TIME (IN A CSMA/CD NETWORK)	25.02.11 זמן פלח (ברשת גילוי התנגשות)
	SLOT TIME (IN A TOKEN-BUS NETWORK)	25.03.15 זמן פלח (ברשת פס אסימון)
SLOTTED-RING	SLOTTED-RING NETWORK	25.04.02 רשת טבעת מפולחת
	SLOTTED-RING NETWORK	25.04.02 רשת טבעת מפלחת
STAR/RING	STAR/RING NETWORK	25.04.04 רשת טבעת כוכב
STATION	BEACONING STATION	25.04.05 משואה
STRIPPING	STRIPPING	25.04.09 הסרה
SUBLAYER	LOGICAL LINK CONTROL SUBLAYER	25.05.03 תת-שכבה לבקרת מקשר לוגי
	LLC SUBLAYER (ABB)	25.05.03 תת-שכבה לבקרת מקשר לוגי
	MEDIUM ACCESS CONTROL SUBLAYER	25.05.04 תת-שכבה לבקרת גישה לתווך
	MAC SUBLAYER (ABB)	25.05.04 תת-שכבה לבקרת גישה לתווך
	MEDIUM ACCESS CONTROL SUBLAYER	25.05.04 תת-שכבה לבקרת גישה לתוך
	PHYSICAL MEDIUM ATTACHMENT SUBLAYER	25.05.06 תת-שכבה לצימוד תווך פיסי
	PMA SUBLAYER (ABB)	25.05.06 תת-שכבה לצימוד תווך פיסי
	PHYSICAL MEDIUM ATTACHMENT SUBLAYER	25.05.06 תת-שכבה לצמוד תוך פיסי
	PHYSICAL SIGNALING SUBLAYER	25.05.05 תת-שכבה לאיתות פיסי
	PHYSICAL SIGNALING SUBLAYER	25.05.05 תת-שכבה לאתות פיסי

- T -

TCU	TCU (ABB)	25.01.24 צמדן עורק
TIME	RESPONSE TIME WINDOW	25.03.13 חלון תגובה
	ROUND-TRIP PROPAGATION TIME	25.02.12 זמן סבב
	SLOT TIME (IN A CSMA/CD NETWORK)	25.02.11 זמן פלח (ברשת גילוי התנגשות)
	SLOT TIME (IN A TOKEN-BUS NETWORK)	25.03.15 זמן פלח (ברשת פס אסימון)
	ONE-WAY PROPAGATION TIME	25.03.14 זמן נתיב תמסורת
	ONE-WAY PROPAGATION TIME	25.03.14 זמן נתיב תמסרת

	MEDIUM ATTACHMENT UNIT	25.01.28 צמדן תוך
	MEDIUM DEPENDENT INTERFACE	25.01.29 מישק תלוי-תווך
	MEDIUM DEPENDENT INTERFACE	25.01.29 משק תלוי-תוך
	MEDIUM INTERFACE CONNECTOR	25.01.27 מחבר תווך
	MEDIUM INTERFACE CONNECTOR	25.01.27 מחבר תוך
	PHYSICAL MEDIUM ATTACHMENT SUBLAYER	25.05.06 תת-שכבה לצימוד תווך פיסי
	PHYSICAL MEDIUM ATTACHMENT SUBLAYER	25.05.06 תת-שכבה לצמוד תוך פיסי
MIC	MIC (ABB)	25.01.27 מחבר תווך
MULTICAST	LAN MULTICAST	25.01.05 שידור לרבים ברת"ם
	LAN MULTICAST	25.01.05 שדור לרבים ברת"ם
	LAN MULTICAST ADDRESS	25.01.16 מען שידור לרבים ברת"ם
	LAN MULTICAST ADDRESS	25.01.16 מען שדור לרבים ברת"ם
MULTIPLE	CSMA-CARRIER SENSE MULTIPLE ACCESS	25.02.50 רשת חישת גל נושא רבת-גישות

- N -

NEIGHBOR	NEIGHBOR NOTIFICATION	25.04.08 יידוע תחנות שכנות
	NEIGHBOR NOTIFICATION	25.04.08 ידוע תחנות שכנות
NETWORK	BUS NETWORK	25.01.09 רשת פס
	CSMA/CA NETWORK (ABB)	25.02.02 רשת חישת גל נושא רבת-גישות והימנעות
	CSMA/CA NETWORK (ABB)	25.02.02 רשת חישת גל נושא רבת-גישות והמנעות
	CSMA/CD NETWORK (ABB)	25.02.01 רשת חישת גל נושא רבת-גישות עם גילוי
	CSMA/CD NETWORK (ABB)	25.02.01 רשת חישת גל נושא רבת-גישות עם גלוי
	LOCAL AREA NETWORK	25.01.01 רשת תקשורת מקומית
	LOCAL AREA NETWORK	25.01.01 רשת תקשרת מקומית
	SLOTTED-RING NETWORK	25.04.02 רשת טבעת מפולחת
	SLOTTED-RING NETWORK	25.04.02 רשת טבעת מפלחת
	STAR/RING NETWORK	25.04.04 רשת טבעת כוכב
	TOKEN-BUS NETWORK	25.03.01 רשת פס אסימון
	TOKEN-RING NETWORK	25.04.01 רשת טבעת אסימון
NOISE	NOISE BURST SIGNAL	25.03.10 אות פרץ רעש
NOTIFICATION	NEIGHBOR NOTIFICATION	25.04.08 יידוע תחנות שכנות
	NEIGHBOR NOTIFICATION	25.04.08 ידוע תחנות שכנות
NULL	NULL ADDRESS	25.01.21 מען ריק

- O -

ONE-WAY	ONE-WAY PROPAGATION TIME	25.03.14 זמן נתיב תמסורת
	ONE-WAY PROPAGATION TIME	25.03.14 זמן נתיב תמסרת

- P -

PASSING	TOKEN PASSING PROTOCOL	25.01.07 פרוטוקול העברת אסימון
	TOKEN PASSING PROCEDURE	25.01.07 פרוטוקול העברת אסימון
PATH	TRANSMISSION PATH DELAY	25.03.14 זמן נתיב תמסורת
PHYSICAL	PHYSICAL MEDIUM ATTACHMENT SUBLAYER	25.05.06 תת-שכבה לצימוד תווך פיסי
	PHYSICAL MEDIUM ATTACHMENT SUBLAYER	25.05.06 תת-שכבה לצמוד תוך פיסי
	PHYSICAL SIGNALING SUBLAYER	25.05.05 תת-שכבה לאיתות פיסי
	PHYSICAL SIGNALING SUBLAYER	25.05.05 תת-שכבה לאתות פיסי
PMA	PMA SUBLAYER (ABB)	25.05.06 תת-שכבה לצימוד תווך פיסי
PROCEDURE	TOKEN PASSING PROCEDURE	25.01.07 פרוטוקול העברת אסימון
PROPAGATION	ROUND-TRIP PROPAGATION TIME	25.02.12 זמן סבב
	ONE-WAY PROPAGATION TIME	25.03.14 זמן נתיב תמסורת
	ONE-WAY PROPAGATION TIME	25.03.14 זמן נתיב תמסרת
PROTOCOL	LOGICAL LINK CONTROL PROTOCOL	25.05.01 פרוטוקול בקרת מקשר לוגי

	LAN BROADCAST	25.01.04 שדור לכל ברת"ם
	LAN BROADCAST ADDRESS	25.01.17 מען שידור לכל ברת"ם
	LAN BROADCAST ADDRESS	25.01.17 מען שדור לכל ברת"ם
	LAN GATEWAY	25.01.13 שער רת"ם
	LAN GROUP ADDRESS	25.01.15 מען קבוצתי ברת"ם
	LAN INDIVIDUAL ADDRESS	25.01.14 מען פרטי ברת"ם
	LAN MULTICAST	25.01.05 שידור לרבים ברת"ם
	LAN MULTICAST	25.01.05 שדור לרבים ברת"ם
	LAN MULTICAST ADDRESS	25.01.16 מען שידור לרבים ברת"ם
	LAN MULTICAST ADDRESS	25.01.16 מען שדור לרבים ברת"ם
	LAN SERVER	25.01.11 שרת רת"ם
	LAN (ABB)	25.01.01 רת"ם (ראשי תיבות)
	SINGLE-CABLE BROADBAND LAN	25.03.07 רת"ם רחב-פס חד-כבלי
LATENCY	RING LATENCY	25.04.03 זמן הקפת טבעת
LINK	LOGICAL LINK CONTROL PROTOCOL	25.05.01 פרוטוקול בקרת מקשר לוגי
	LOGICAL LINK CONTROL SUBLAYER	25.05.03 תת-שכבה לבקרת מקשר לוגי
	LOGICAL LINK CONTROL TYPE 1	25.05.07 בקרת מקשר לוגי מטיפוס 1
	LOGICAL LINK CONTROL TYPE 1	25.05.07 בקרת מקשר לוגי מטפוס 1
	LOGICAL LINK CONTROL TYPE 2	25.05.08 בקרת מקשר לוגי מטיפוס 2
	LOGICAL LINK CONTROL TYPE 2	25.05.08 בקרת מקשר לוגי מטפוס 2
	LOGICAL LINK CONTROL TYPE 3	25.05.09 בקרת מקשר לוגי מטיפוס 3
	LOGICAL LINK CONTROL TYPE 3	25.05.09 בקרת מקשר לוגי מטפוס 3
LLC	LLC PROTOCOL (ABB)	25.05.01 פרוטוקול בקרת מקשר לוגי
	LLC SUBLAYER (ABB)	25.05.03 תת-שכבה לבקרת מקשר לוגי
	LLC TYPE 1 (ABB)	25.05.07 בקרת מקשר לוגי מטיפוס 1
	LLC TYPE 2 (ABB)	25.05.08 בקרת מקשר לוגי מטיפוס 2
	LLC TYPE 3 (ABB)	25.05.09 בקרת מקשר לוגי מטיפוס 3
LOCAL	LOCAL ADDRESS ADMINISTRATION	25.01.19 ניהול מענים על בסיס מקומי
	LOCAL ADDRESS ADMINISTRATION	25.01.19 נהול מענים על בסיס מקומי
	LOCAL AREA NETWORK	25.01.01 רשת תקשורת מקומית
	LOCAL AREA NETWORK	25.01.01 רשת תקשרת מקומית
LOGICAL	LOGICAL LINK CONTROL PROTOCOL	25.05.01 פרוטוקול בקרת מקשר לוגי
	LOGICAL LINK CONTROL SUBLAYER	25.05.03 תת-שכבה לבקרת מקשר לוגי
	LOGICAL LINK CONTROL TYPE 1	25.05.07 בקרת מקשר לוגי מטיפוס 1
	LOGICAL LINK CONTROL TYPE 1	25.05.07 בקרת מקשר לוגי מטפוס 1
	LOGICAL LINK CONTROL TYPE 2	25.05.08 בקרת מקשר לוגי מטיפוס 2
	LOGICAL LINK CONTROL TYPE 2	25.05.08 בקרת מקשר לוגי מטפוס 2
	LOGICAL LINK CONTROL TYPE 3	25.05.09 בקרת מקשר לוגי מטיפוס 3
	LOGICAL LINK CONTROL TYPE 3	25.05.09 בקרת מקשר לוגי מטפוס 3
	LOGICAL RING	25.03.09 טבעת לוגית

- M -

MAC	MAC (ABB)	25.01.22 בקרת גישה לתווך
	MAC PROTOCOL (ABB)	25.05.02 פרוטוקול בקרת גישה לתווך
	MAC SUBLAYER (ABB)	25.05.04 תת-שכבה לבקרת גישה לתווך
MAU	MAU (ABB)	25.01.28 צמדן תווך
MDI	MDI (ABB)	25.01.29 מישק תלוי-תווך
MEDIUM	MEDIUM ACCESS CONTROL	25.01.22 בקרת גישה לתווך
	MEDIUM ACCESS CONTROL	25.01.22 בקרת גישה לתוך
	MEDIUM ACCESS CONTROL PROTOCOL	25.05.02 פרוטוקול בקרת גישה לתווך
	MEDIUM ACCESS CONTROL PROTOCOL	25.05.02 פרוטוקול בקרת גישה לתוך
	MEDIUM ACCESS CONTROL SUBLAYER	25.05.04 תת-שכבה לבקרת גישה לתווך
	MEDIUM ACCESS CONTROL SUBLAYER	25.05.04 תת-שכבה לבקרת גישה לתוך
	MEDIUM ATTACHMENT UNIT	25.01.28 צמדן תווך

	MEDIUM DEPENDENT INTERFACE	25.01.29 משק תלוי-תוך
DETECTION	CD-COLLISION DETECTION	25.02.51 גילוי התנגשויות
DOWNLINK	DOWNLINK	25.03.05 הפצה
DROP	DROP CABLE	25.01.25 כבל סעף
DUAL-CABLE	DUAL-CABLE BROADBAND LAN	25.03.08 רת"ם רחב-פס דו-כבלי

- E -

ENFORCEMENT	COLLISION ENFORCEMENT	25.02.06 התרעת התנגשות
EXPONENTIAL	TRUNCATED BINARY EXPONENTIAL BACKOFF	25.02.07 השהיה בינארית מעריכית קטומה

- F -

FIELD	ACCESS CONTROL FIELD	25.04.06 שדה בקרת גישה
FILL	FILL	25.04.07 מילוי
	FILL	25.04.07 מלוי
FORWARD	FORWARD LAN CHANNEL	25.03.03 אפיק רת"ם הלוך
FRAME	CONTROL FRAME	25.03.12 מסגרת בקרה

- G -

GATEWAY	LAN GATEWAY	25.01.13 שער רת"ם
GLOBAL	GLOBAL ADDRESS ADMINISTRATION	25.01.20 ניהול מענים על בסיס אוניברסלי
	GLOBAL ADDRESS ADMINISTRATION	25.01.20 נהול מענים על בסיס אוניברסלי
GROUP	LAN GROUP ADDRESS	25.01.15 מען קבוצתי ברת"ם

- H -

HEADEND	HEADEND	25.03.02 מוקד

- I -

INDIVIDUAL	LAN INDIVIDUAL ADDRESS	25.01.14 מען פרטי ברת"ם
INTERFACE	ATTACHMENT UNIT INTERFACE	25.01.30 מישק צמדן
	ATTACHMENT UNIT INTERFACE	25.01.30 משק צמדן
	MEDIUM DEPENDENT INTERFACE	25.01.29 מישק תלוי-תווך
	MEDIUM DEPENDENT INTERFACE	25.01.29 משק תלוי-תוך
	MEDIUM INTERFACE CONNECTOR	25.01.27 מחבר תווך
	MEDIUM INTERFACE CONNECTOR	25.01.27 מחבר תוך

- J -

JABBER	JABBER	25.02.08 ברבור
	JABBER CONTROL	25.02.09 בקרת ברבור
JAM	JAM SIGNAL	25.02.05 אות חסם

- L -

LAN	BACKWARD LAN CHANNEL	25.03.04 אפיק רת"ם חזור
	REVERSE LAN CHANNEL	25.03.04 אפיק רת"ם חזור
	BASEBAND LAN	25.01.02 רת"ם פס בסיס
	BROADBAND LAN	25.01.03 רת"ם רחב-פס
	DUAL-CABLE BROADBAND LAN	25.03.08 רת"ם רחב-פס דו-כבלי
	FORWARD LAN CHANNEL	25.03.03 אפיק רת"ם הלוך
	LAN BROADCAST	25.01.04 שידור לכל ברת"ם

		ר"ר
	SINGLE-CABLE BROADBAND LAN	25.03.07 רת"ם רחב-פס חד-כבלי
BROADCAST	LAN BROADCAST	25.01.04 שידור לכל ברת"ם
	LAN BROADCAST	25.01.04 שדור לכל ברת"ם
	LAN BROADCAST ADDRESS	25.01.17 מען שידור לכל ברת"ם
	LAN BROADCAST ADDRESS	25.01.17 מען שדור לכל ברת"ם
BURST	NOISE BURST SIGNAL	25.03.10 אות פרץ רעש
BUS	BUS NETWORK	25.01.09 רשת פס
BUS-QUIET	BUS-QUIET SIGNAL	25.03.11 אות שקט

- C -

CA-COLLISION	CA-COLLISION AVOIDANCE	25.02.52 הימנעות מהתנגשות
	CA-COLLISION AVOIDANCE	25.02.52 המנעות מהתנגשות
CABLE	DROP CABLE	25.01.25 כבל סעף
	TRUNK CABLE	25.01.23 כבל עורקי
CARRIER	CARRIER SENSE	25.01.08 חישת גל נושא
CD-COLLISION	CD-COLLISION DETECTION	25.02.51 גילוי התנגשויות
CHANNEL	BACKWARD LAN CHANNEL	25.03.04 אפיק רת"ם חזור
	REVERSE LAN CHANNEL	25.03.04 אפיק רת"ם חזור
	FORWARD LAN CHANNEL	25.03.03 אפיק רת"ם הלוך
COLLISION	COLLISION	25.02.04 התנגשות
	COLLISION ENFORCEMENT	25.02.06 התרעת התנגשות
CONNECTING	TRUNK CONNECTING UNIT	25.01.24 צמדן עורק
CONNECTOR	MEDIUM INTERFACE CONNECTOR	25.01.27 מחבר תווך
	MEDIUM INTERFACE CONNECTOR	25.01.27 מחבר תוך
CONTENTION	CONTENTION	25.02.03 התמודדות
CONTROL	ACCESS CONTROL FIELD	25.04.06 שדה בקרת גישה
	CONTROL FRAME	25.03.12 מסגרת בקרה
	JABBER CONTROL	25.02.09 בקרת ברבור
	LOGICAL LINK CONTROL PROTOCOL	25.05.01 פרוטוקול בקרת מקשר לוגי
	LOGICAL LINK CONTROL SUBLAYER	25.05.03 תת-שכבה לבקרת מקשר לוגי
	LOGICAL LINK CONTROL TYPE 1	25.05.07 בקרת מקשר לוגי מטיפוס 1
	LOGICAL LINK CONTROL TYPE 1	25.05.07 בקרת מקשר לוגי מטפוס 1
	LOGICAL LINK CONTROL TYPE 2	25.05.08 בקרת מקשר לוגי מטיפוס 2
	LOGICAL LINK CONTROL TYPE 2	25.05.08 בקרת מקשר לוגי מטפוס 2
	LOGICAL LINK CONTROL TYPE 3	25.05.09 בקרת מקשר לוגי מטיפוס 3
	LOGICAL LINK CONTROL TYPE 3	25.05.09 בקרת מקשר לוגי מטפוס 3
	MEDIUM ACCESS CONTROL	25.01.22 בקרת גישה לתווך
	MEDIUM ACCESS CONTROL	25.01.22 בקרת גישה לתוך
	MEDIUM ACCESS CONTROL PROTOCOL	25.05.02 פרוטוקול בקרת גישה לתווך
	MEDIUM ACCESS CONTROL PROTOCOL	25.05.02 פרוטוקול בקרת גישה לתוך
	MEDIUM ACCESS CONTROL SUBLAYER	25.05.04 תת-שכבה לבקרת גישה לתווך
	MEDIUM ACCESS CONTROL SUBLAYER	25.05.04 תת-שכבה לבקרת גישה לתוך
COUPLING	TRUNK COUPLING UNIT	25.01.24 צמדן עורק
CSMA-CARRIER	CSMA-CARRIER SENSE MULTIPLE ACCESS	25.02.50 רשת חישת גל נושא רבת-גישות
CSMA/CA	CSMA/CA NETWORK (ABB)	25.02.02 רשת חישת גל נושא רבת-גישות והימנעות
	CSMA/CA NETWORK (ABB)	25.02.02 רשת חישת גל נושא רבת-גישות והמנעות
CSMA/CD	CSMA/CD NETWORK (ABB)	25.02.01 רשת חישת גל נושא רבת-גישות עם גילוי
	CSMA/CD NETWORK (ABB)	25.02.01 רשת חישת גל נושא רבת-גישות עם גלוי

- D -

DEFERENCE	DEFERENCE	25.02.10 המתנה
DELAY	TRANSMISSION PATH DELAY	25.03.14 זמן נתיב תמסורת
DEPENDENT	MEDIUM DEPENDENT INTERFACE	25.01.29 מישק תלוי-תווך

אינדקס לפי ABC

- A -

ABORT	ABORT SEQUENCE	25.01.26 קוד נטישה
ACCESS	ACCESS CONTROL FIELD	25.04.06 שדה בקרת גישה
	CSMA-CARRIER SENSE MULTIPLE ACCESS	25.02.50 רשת חישת גל נושא רבת-גישות
	MEDIUM ACCESS CONTROL	25.01.22 בקרת גישה לתווך
	MEDIUM ACCESS CONTROL	25.01.22 בקרת גישה לתווך
	MEDIUM ACCESS CONTROL PROTOCOL	25.05.02 פרוטוקול בקרת גישה לתווך
	MEDIUM ACCESS CONTROL PROTOCOL	25.05.02 פרוטוקול בקרת גישה לתווך
	MEDIUM ACCESS CONTROL SUBLAYER	25.05.04 תת-שכבה לבקרת גישה לתווך
	MEDIUM ACCESS CONTROL SUBLAYER	25.05.04 תת-שכבה לבקרת גישה לתווך
ADDRESS	ADDRESS ADMINISTRATION	25.01.18 ניהול מענים
	ADDRESS ADMINISTRATION	25.01.18 נהול מענים
	LAN BROADCAST ADDRESS	25.01.17 מען שידור לכל ברת"ם
	LAN BROADCAST ADDRESS	25.01.17 מען שדור לכל ברת"ם
	LAN GROUP ADDRESS	25.01.15 מען קבוצתי ברת"ם
	LAN INDIVIDUAL ADDRESS	25.01.14 מען פרטי ברת"ם
	LAN MULTICAST ADDRESS	25.01.16 מען שידור לרבים ברת"ם
	LAN MULTICAST ADDRESS	25.01.16 מען שדור לרבים ברת"ם
	LOCAL ADDRESS ADMINISTRATION	25.01.19 ניהול מענים על בסיס מקומי
	LOCAL ADDRESS ADMINISTRATION	25.01.19 נהול מענים על בסיס מקומי
	NULL ADDRESS	25.01.21 מען ריק
	UNIVERSAL ADDRESS ADMINISTRATION	25.01.20 ניהול מענים על בסיס אוניברסלי
	GLOBAL ADDRESS ADMINISTRATION	25.01.20 ניהול מענים על בסיס אוניברסלי
	GLOBAL ADDRESS ADMINISTRATION	25.01.20 נהול מענים על בסיס אוניברסלי
ADMINISTRATION	ADDRESS ADMINISTRATION	25.01.18 ניהול מענים
	ADDRESS ADMINISTRATION	25.01.18 נהול מענים
	LOCAL ADDRESS ADMINISTRATION	25.01.19 ניהול מענים על בסיס מקומי
	LOCAL ADDRESS ADMINISTRATION	25.01.19 נהול מענים על בסיס מקומי
	UNIVERSAL ADDRESS ADMINISTRATION	25.01.20 ניהול מענים על בסיס אוניברסלי
	GLOBAL ADDRESS ADMINISTRATION	25.01.20 ניהול מענים על בסיס אוניברסלי
	GLOBAL ADDRESS ADMINISTRATION	25.01.20 נהול מענים על בסיס אוניברסלי
AREA	LOCAL AREA NETWORK	25.01.01 רשת תקשורת מקומית
	LOCAL AREA NETWORK	25.01.01 רשת תקשרת מקומית
ATTACHMENT	ATTACHMENT UNIT INTERFACE	25.01.30 מישק צמדן
	ATTACHMENT UNIT INTERFACE	25.01.30 משק צמדן
	MEDIUM ATTACHMENT UNIT	25.01.28 צמדן תווך
	MEDIUM ATTACHMENT UNIT	25.01.28 צמדן תוך
	PHYSICAL MEDIUM ATTACHMENT SUBLAYER	25.05.06 תת-שכבה לצימוד תווך פיסי
	PHYSICAL MEDIUM ATTACHMENT SUBLAYER	25.05.06 תת-שכבה לצמוד תוך פיסי
AUI	AUI (ABB)	25.01.30 מישק צמדן
AVOIDANCE	CA-COLLISION AVOIDANCE	25.02.52 הימנעות מהתנגשות
	CA-COLLISION AVOIDANCE	25.02.52 המנעות מהתנגשות

- B -

BACKOFF	TRUNCATED BINARY EXPONENTIAL BACKOFF	25.02.07 השהיה בינארית מעריכית קטומה
BACKWARD	BACKWARD LAN CHANNEL	25.03.04 אפיק רת"ם חזור
BASEBAND	BASEBAND LAN	25.01.02 רת"ם פס בסיס
BEACONING	BEACONING STATION	25.04.05 משואה
BINARY	TRUNCATED BINARY EXPONENTIAL BACKOFF	25.02.07 השהיה בינארית מעריכית קטומה
BRIDGE	BRIDGE	25.01.12 גשר
BROADBAND	BROADBAND LAN	25.01.03 רת"ם רחב-פס
	DUAL-CABLE BROADBAND LAN	25.03.08 רת"ם רחב-פס דו-כבלי

תקן זה הוכן ואושר על ידי הוועדה הטכנית 1110 - ענ"א הגדרות מונחים, בהרכב זה:

אוניברסיטת בר-אילן	-	א' פרנק
אוניברסיטת תל-אביב	-	א' קפלן
איגוד הבנקים בישראל	-	נ' גבעולי
איגוד המשתמשים בציוד יבמ בישראל (אמצ"י)	-	מ' דישון
איגוד ישראלי לעיבוד אינפורמציה (איל"א)	-	מ' דישון
האקדמיה ללשון העברית	-	צ' בושריה, מ"צ קדרי
המכון לפריון העבודה והייצור	-	מ' יוהן
חברת דלק	-	צ' גביש
טכ"מ	-	א' ינובסקי
יבמ ישראל בע"מ	-	י' כפיר
מינוי אישי	-	א' שפירא
מכון התקנים הישראלי	-	י' לבני
צבא ההגנה לישראל	-	א' טטרסקי, ט' מוזס

כן תרמו להכנת התקן: ש' אירמאי, ד' גרינברג, מ' שוורץ

א' שפירא היה יושב ראש הוועדה הטכנית

י' לבני היה רכז הוועדה הטכנית

התקנים הישראליים עומדים לבדיקה מזמן לזמן, ולפחות אחת לחמש שנים, כדי להתאימם להתפתחות המדע, הטכניקה והתעשייה.

המשתמשים בתקנים יוודאו, שבידיהם המהדורה המעודכנת של התקן על גיליונות התיקון שלו.

הצעות לשינויים יש לשלוח לפי כתובת מכון התקנים הישראלי.

כל הזכויות שמורות למכון התקנים הישראלי. אין לצלם, להעתיק לפרסם או לתרגם תקן זה או קטעים ממנו ללא רשות מראש ובכתב ממכון התקנים הישראלי.

All rights reserved. No part of this publication may be photocopied, published or otherwise reproduced or translated without prior permission in writing of the Standards Institution of Israel.

© 1994

מכון התקנים הישראלי

רח' חיים לבנון 42, תל-אביב 69977